PZKD... Kryt žľabu so zámkom

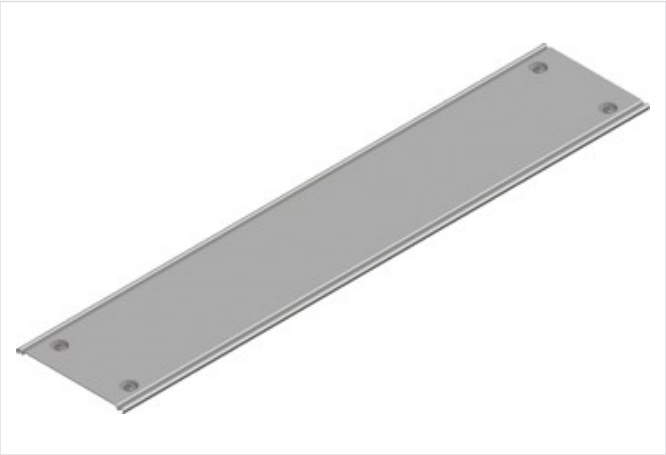

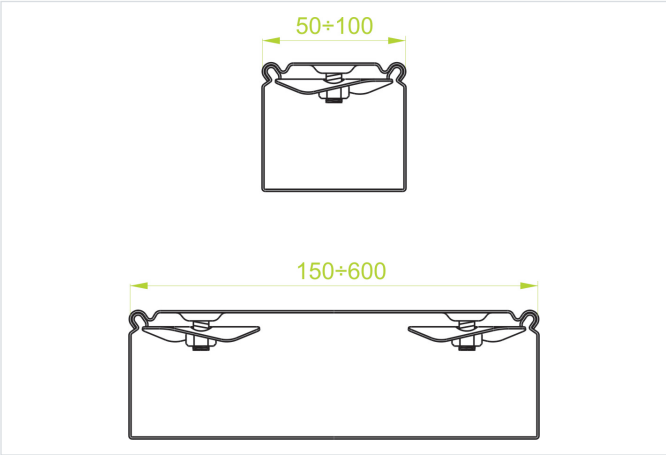

Hrúbka plechu: 1.2 mm
Funkčná odolnosť v požiari: E-90

- Ochrana káblov pred poškodením.
- Používa sa vo vnútorných priestoroch s vysokou prašnosťou.

Materiál

- Oceľ, pásovo pozinkovaná metódou Sendzimir STN EN 10346:2015 (SG)

Dostupné povrchové úpravy:

- F - oceľ, žiarovo zinkovaná podľa
- STN EN ISO 1461:2011 (HDG) pre hrúbku min. 1mm
- E2 - nerezová oceľ, trieda 1.4301 (AISI304) do hrúbky 1.2 mm
- L - práškové lakovanie v celej škále farieb (PC)

Verzie

Symbol	Dĺžka L (mm)	Šírka a (mm)	Katalógové číslo	Množstvo v balení (ks / m)	Hmotnosť (1 m) (kg)
PZKD100/3 S	3 000	100	102010	6 / 18	1.35
PZKD150/3 S	3 000	150	102015	6 / 18	1.85
PZKD200/3 S	3 000	200	102020	4 / 12	2.35
PZKD300/3 S	3 000	300	102030	4 / 12	3.35
PZKD400/3 S	3 000	400	101640	4 / 12	4.35