PSUN... Základňa stropná výkyvná



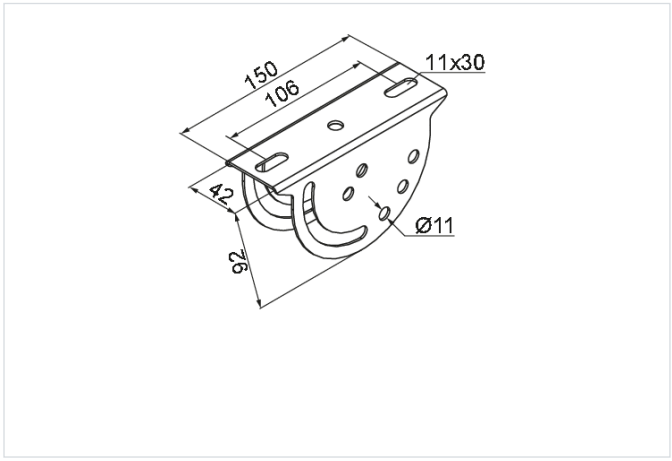

Hrúbka plechu: 2.0 mm
Funkčná odolnosť v požiari: E-90

- Zavesenie káblových trás na strop pomocou kanálov.

Materiál

- S - oceľ pozinkovaná metódou Sendzimir STN EN 10346:2015
- MC - oceľ s povlakom Magnelis®

Dostupné povrchové úpravy:

- FP - zinkované metódou zinkových lamiel STN EN ISO 10683:2018
- E - nerezová oceľ
- L - lakovanie v štandardnej farbe RAL

Doplňujúce informácie

- Pasuje na profily: CW...40H35..., CW...40H40... a CM...41H41...
- Možno namontovať na strop pod uhlom
- Plynulé a nútené nastavenie uhla
- Pri montáži profilov sa odporúča použiť dištančnú podložku BR...

Verzie

Symbol	Katalógové číslo	Hmotnosť 1 ks (kg)	Množstvo (ks)
MATERIÁL: S - OCEĽ POZINKOVANÁ METÓDOU SENDZIMIR			
PSUN S	741520	0.45	30
MATERIÁL: MC - OCEĽ S POVLAKOM MAGNELIS®			
PSUN MC	7415205	0.45	30

Graf zaťaženia

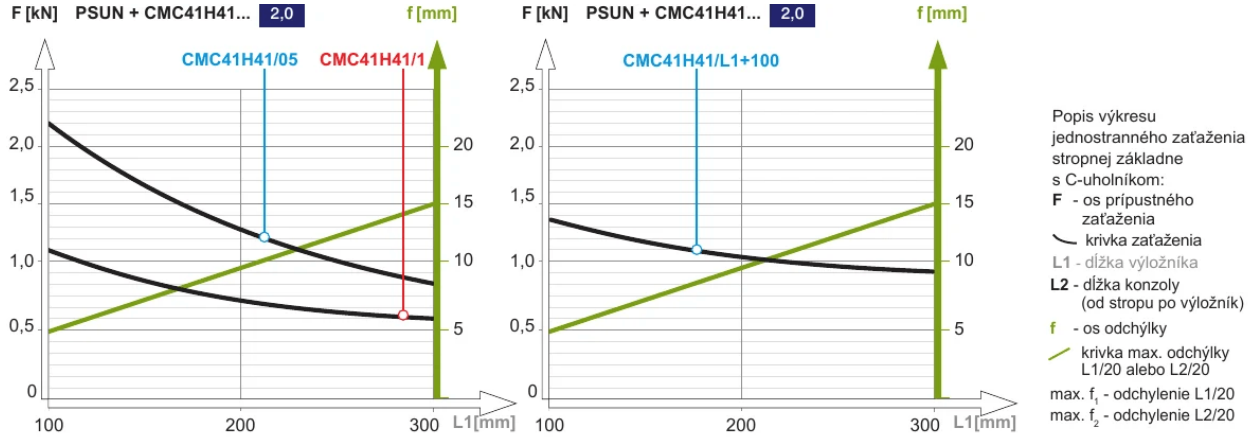

Príklady použitia

