PRKPFJ... Kryt redukcie pravý KLIK

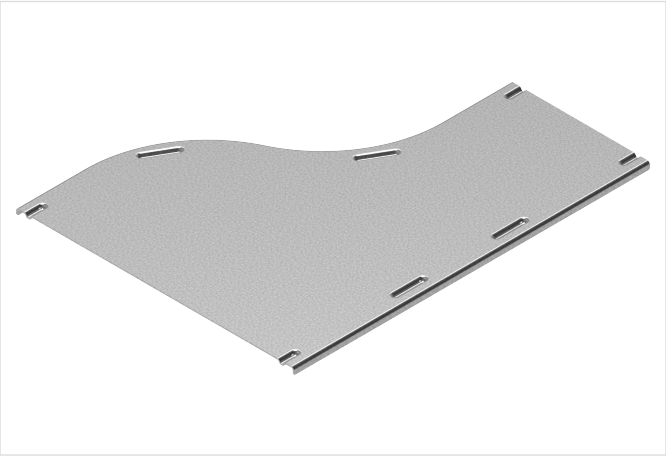

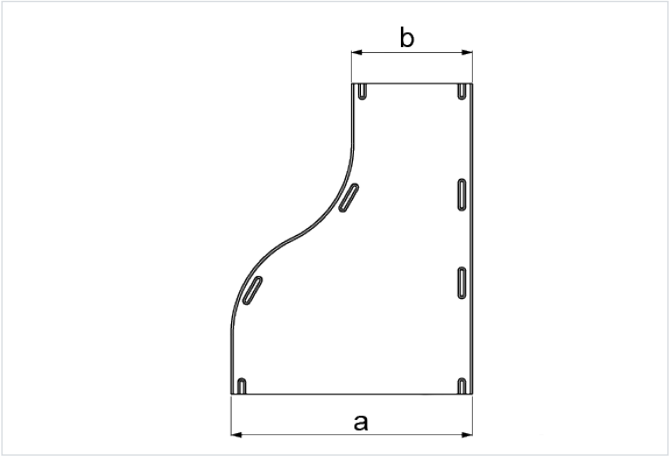

Hrúbka plechu: 1.0 mm
Nový výrobok: áno
Funkčná odolnosť v požiari: E-90

- Ochrana káblov pred usadzovaním prachu, mechanickým poškodením a poveternostnými vplyvmi (napr. UV žiarením).

Materiál

- S - oceľ pozinkovaná metódou Sendzimir STN EN 10346:2015

Dostupné povrchové úpravy:

- L - lakovanie v štandardnej farbe RAL

Doplňujúce informácie

- Kryt sa hodí k pravým redukciám RKPFJ...H60
- Odporúča sa použiť aj spony ZPNNH60 E2

Verzie

Symbol	Šírka a (mm)	Šírka b (mm)	Hmotnosť 1 ks (kg)	Katalógové číslo	Množstvo (ks)
PRKPFJ100/50 S	100	50	0.12	168612	1
PRKPFJ150/100 S	150	100	0.15	168712	1
PRKPFJ200/100 S	200	100	0.17	168812	1
PRKPFJ200/150 S	200	150	0.19	168912	1
PRKPFJ300/200 S	300	200	0.25	169012	1
PRKPFJ400/300 S	400	300	0.28	150066	1
PRKPFJ500/400 S	500	400	0.31	150067	1
PRKPFJ600/500 S	600	500	0.44	150068	1