PRKLP... Kryt redukcie žľabu ľavej

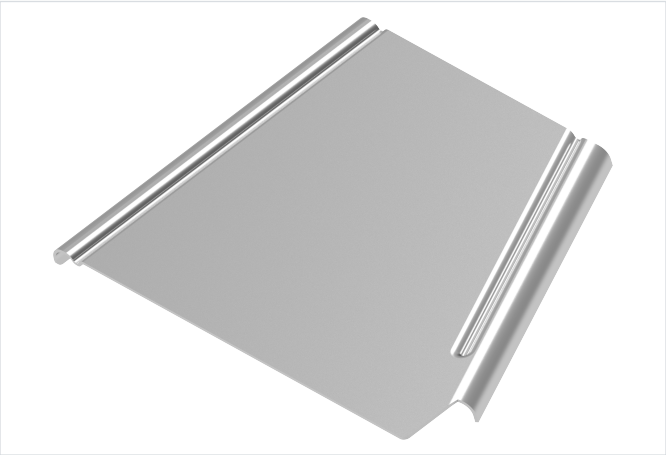

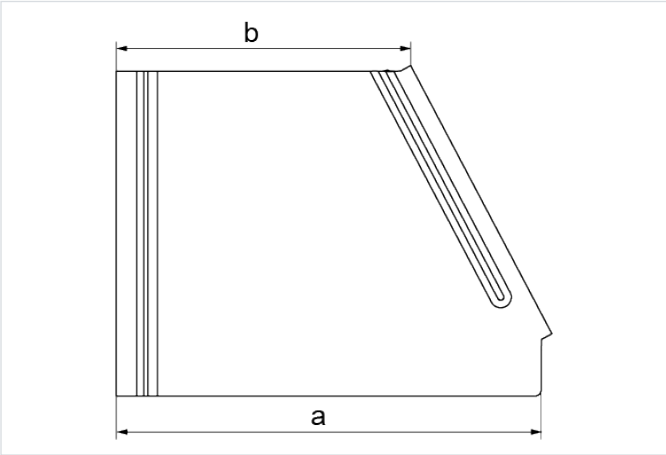

Hrúbka plechu: 1.5 mm
Funkčná odolnosť v požiari: E-90
rýchla montáž: áno

- Ochrana káblov pred usadzovaním prachu, mechanickým poškodením a poveternostnými vplyvmi (napr. UV žiarením).

Materiál

- S - oceľ pozinkovaná metódou Sendzimir STN EN 10346:2015

Dostupné povrchové úpravy:

- F - žiarovo zinkovaná oceľ STN EN ISO 1461:2023
- E - nerezová oceľ
- L - lakovanie v štandardnej farbe RAL

Doplňujúce informácie

- Odporúča sa použiť aj spony

Verzie

Symbol	Šírka a (mm)	Katalógové číslo	Hmotnosť 1 ks (kg)	Rozmer b (mm)	Množstvo (ks)
PRKLP400/300 S	400	104940	0.49	300	1
PRKLP500/400 S	500	104950	0.60	400	1
PRKLP600/500 S	600	104960	0.71	500	1