Káblové nosné systémy › Systémy E-30, E-90 › Káblové žľaby H60

PRKLJ... Kryt redukcie ľavej

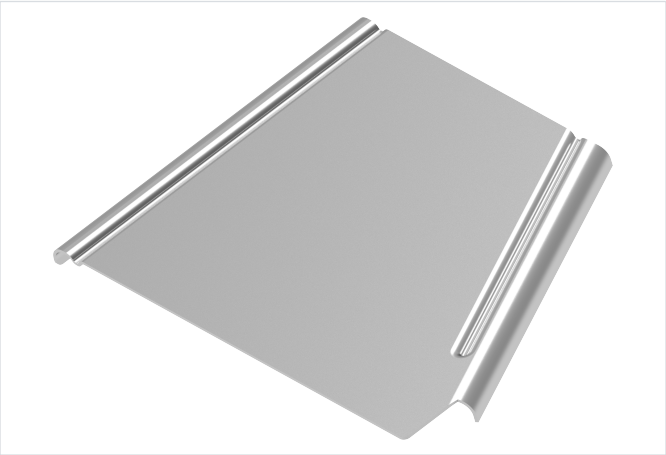

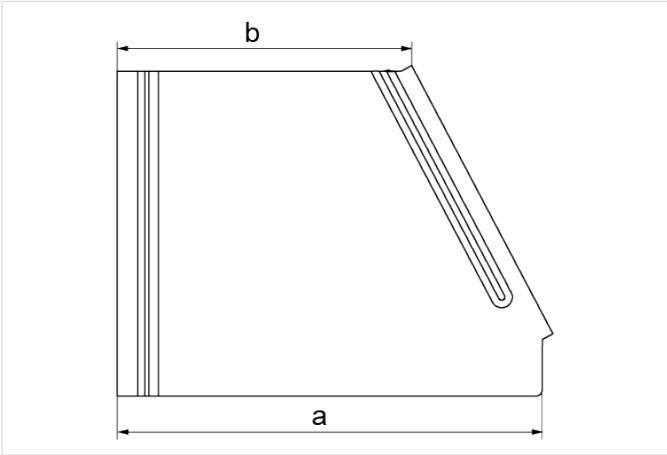

Hrúbka plechu: 1.0 mm
Funkčná odolnosť v požiari: E-90
rýchla montáž: áno

- Ochrana káblov pred usadzovaním prachu, mechanickým poškodením a poveternostnými vplyvmi (napr. UV žiarením).

Materiál

- S - oceľ pozinkovaná metódou Sendzimir STN EN 10346:2015

Dostupné povrchové úpravy:

- F - žiarovo zinkovaná oceľ STN EN ISO 1461:2023
- E - nerezová oceľ
- L - lakovanie v štandardnej farbe RAL

Doplňujúce informácie

- Odporúča sa použiť aj spony

Verzie

Symbol	Šírka a (mm)	Rozmer b (mm)	Hmotnosť 1 ks (kg)	Katalógové číslo	Množstvo (ks)
PRKLJ100/50 S	100	50	0.10	104810	1
PRKLJ150/100 S	150	100	0.13	104815	1
PRKLJ200/100 S	200	100	0.15	105220	1
PRKLJ200/150 S	200	150	0.17	105320	1
PRKLJ300/200 S	300	200	0.23	105230	1