PMPO... Inštalačná škatuľa E90 gal. zinok + lak - žiarový zinok

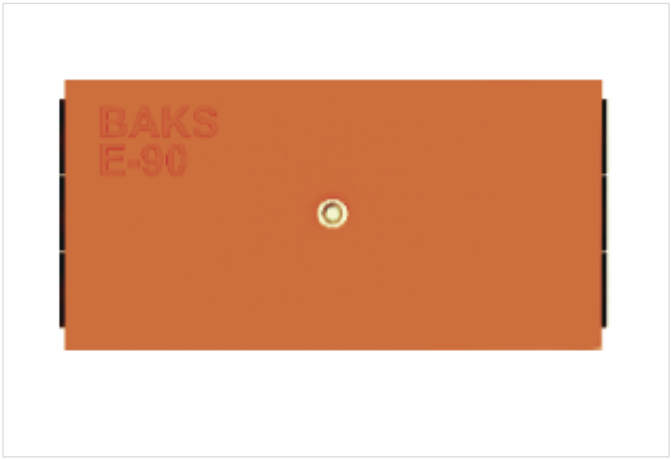

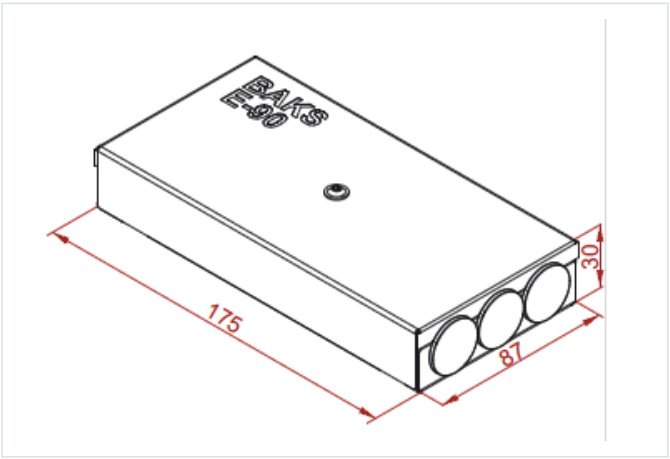

Nový výrobok: áno
Funkčná odolnosť v požiari: E-90

- Spájanie a rozbočovanie káblov v inštaláciách so zachovaním funkčnej požiarnej odolnosti E30-E90

Materiál

- F - žiarovo zinkovaná oceľ STN EN ISO 1461:2023
- L (RAL 2004) - práškové lakovanie v odtieni RAL 2004

Doplňujúce informácie

- Technické údaje
- Rozbočovacia a rozvodná krabica, Ui=400 V, s trvalou funkciou spájania E30 / E60 / E90 podľa DIN 4102 časť 12.

Verzie

Symbol	Katalógové číslo	svorky	káblové priechodky	Priemery káblov pre spojovaciu krabicu	Priemery káblov pre rozbočovaciu krabicu	Množstvo (ks)
PMPO F	803060	3	6	0,5 - 10	0,5 - 10	1

Príklady použitia

