PMO4BE... Rozbočovacia krabica s poistkou - nerez



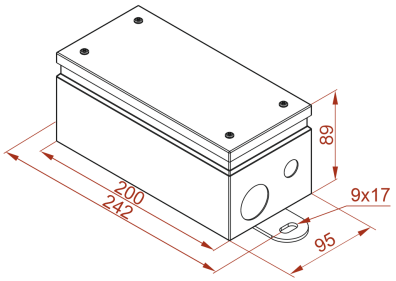

Nový výrobok: áno
Funkčná odolnosť v požiari: E-90

- Spájanie a rozbočovanie káblov a vodičov v inštaláciách s podporou funkčnej požiarnej odolnosti E30-E90.

Materiál

- E - nerezová oceľ
- L (RAL 2004) - práškové lakovanie v odtieni RAL 2004

Doplňujúce informácie

- Trieda krytia IP65
- Technické údaje
- Rozbočovacia a rozvodná krabica, Ui=400 V, s trvalou funkciou spájania E30 / E60 / E90 podľa DIN 4102 časť 12. Trieda krytia
- IP65, pri použití otočných priechodiek. Upevnenie prostredníctvom vonkajších montážnych držiakov k rôznym typom podkladov pomocou hmoždiniek.

Verzie

Symbol	Katalógové číslo	svorky	káblové priechodky	Priemery káblov pre spojovaciu krabicu	Priemery káblov pre rozbočovaciu krabicu	Množstvo (ks)
PMO4B E	8030117	2	3	1,0 mm2-16 mm2	1,5 mm2-2,5 mm2	1

Príklady použitia

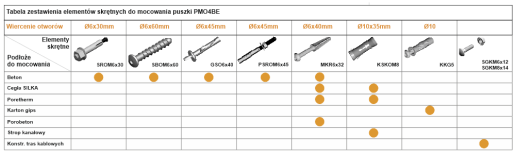

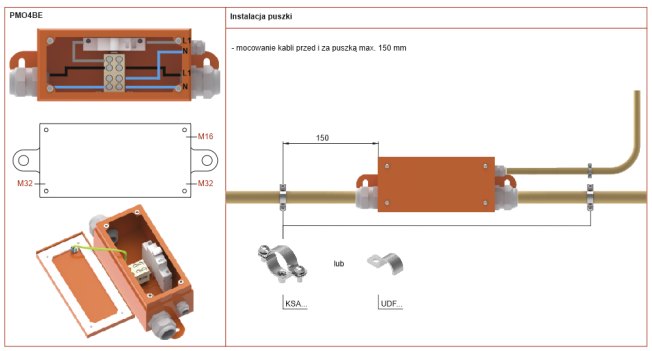

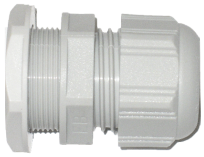

Możliwość zastosowania dławików skrętnych:
- dławik M32 zakres 19-24 mm,
- dławik M16 zakres 5-10 mm.

Przekroje żył możliwe
do połączenia
w jednym otworze
(puszka łączeniowa)

