PMO3B... Rozbočovacia krabica s poistkou - žiarový zinok

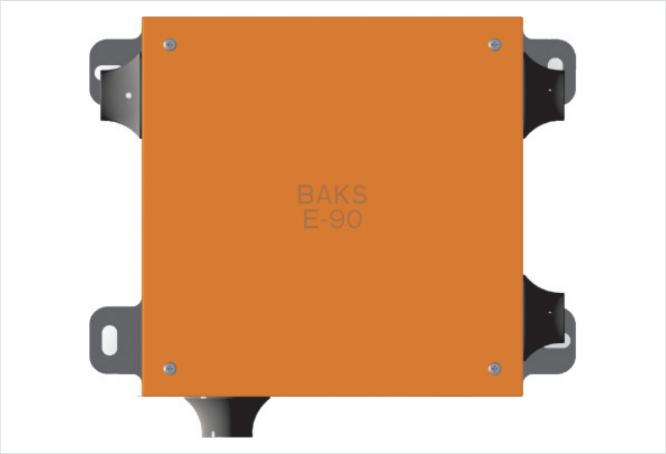

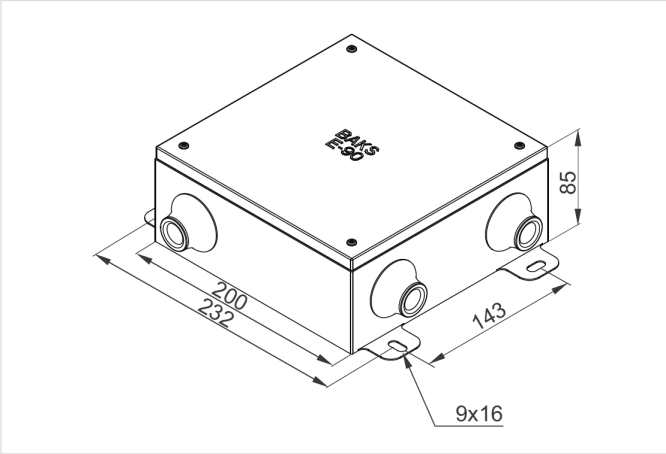

Nový výrobok: áno
Funkčná odolnosť v požiari: E-90

- Spájanie a rozbočovanie káblov v inštaláciách so zachovaním funkčnej požiarnej odolnosti E30-E90

Materiál

- F - žiarovo zinkovaná oceľ STN EN ISO 1461:2023
- L (RAL 2004) - práškové lakovanie v odtieni RAL 2004

Doplňujúce informácie

- Možnosť použitia káblových priechodiek M40.

Verzie

Symbol	Katalógové číslo	svorky	káblové priechodky	Priemery káblov pre spojovaciu krabicu	Priemery káblov pre rozbočovaciu krabicu	Množstvo (ks)
PMO3B(6/4) F	803031	6	4	1mm2-16mm2	1mm2-16mm2	1

Príklady použitia

