PMO2B(5/3) Spojovacia a rozbočovacia krabica s poistkou - nerez



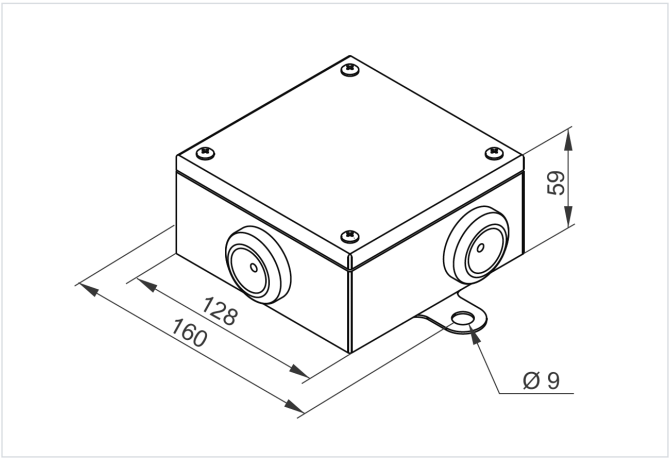

Nový výrobok: áno
Funkčná odolnosť v požiari: E-90

- Spájanie a rozbočovanie káblov a vodičov v inštaláciách so zachovaním funkčnej požiarnej odolnosti E30-E90.

Materiál

- E - nerezová oceľ
- L (RAL 2004) - práškové lakovanie v odtieni RAL 2004,
- Svorkovnica je vyrobená zo špeciálnej keramiky odolnej voči vysokým teplotám,
- Kábelová priechodka je vyrobená z bezhalogénového plastu
- Upevnenie pomocou vonkajších montážnych držiakov

Doplňujúce informácie

- Spojovacia a rozbočovacia krabica, Ui=400 V, s trvalým zachovaním funkcie spájania E30 / E60 / E90 podľa DIN 4102 časť 12.
- Možnosť použitia otočných priechodiek M32
- Svorkovnica je vyrobená zo špeciálnej keramiky odolnej voči vysokým teplotám
- Keramická poistka 2 A v puzdre zo sklenených vlákien (na objednávku poistky s inou hodnotou prúdového zaťaženia)
- Kábelová priechodka je vyrobená z bezhalogénového plastu
- Stupeň krytia IP65, rozsah utesnenia od Ø11 mm do Ø24 mm
- Upevnenie pomocou vonkajších montážnych držiakov k betónu pomocou oceľových kolíkov, ku káblovým rebríkom a žľabom pomocou skrutiek SGKM6x12, k drôteným žľabom pomocou držiakov krabice a skrutiek SGNM6x12
- Skupina v KOT - Z3

Verzie

Symbol	Katalógové číslo	svorky	káblové priechodky	Priemery káblov pre spojovaciu krabicu	Priemery káblov pre rozbočovaciu krabicu	Množstvo (ks)
PMO2B(5/3) E	805011	5	3	1mm2-10mm2	1mm2-10mm2	1

Príklady použitia

