PMO2... Rozbočovacia krabica



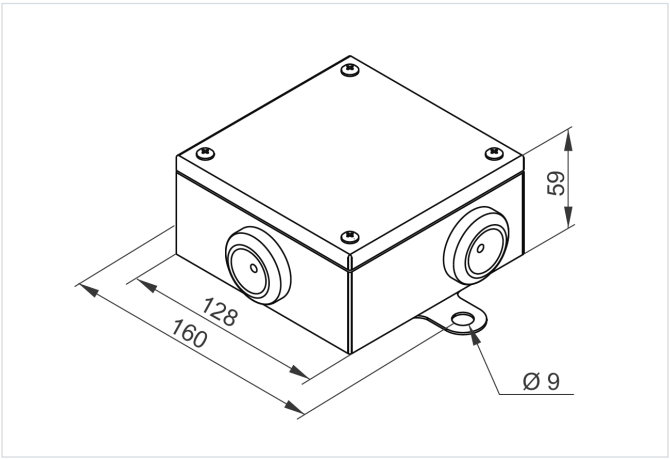

Nový výrobok: áno
Funkčná odolnosť v požiari: E-90

- Spájanie a rozbočovanie káblov v inštaláciách so zachovaním funkčnej požiarnej odolnosti E30-E90.

Materiál

- SC - pozinkovaná oceľ
- L (RAL 2004) - práškové lakovanie v odtieni RAL 2004

Doplňujúce informácie

- Možnosť použitia káblových priechodiek M32.

Verzie

Symbol	Katalógové číslo	svorky	káblové priechodky	Priemery káblov pre spojovaciu krabicu	Priemery káblov pre rozbočovaciu krabicu	Množstvo (ks)
PMO2(5/6)	802010	5	6	1mm2-10mm2	1mm2-4mm2	1
PMO2(5/3)	802020	5	3	1mm2-10mm2	1mm2-4mm2	1
PMO2(3/3)	802030	3	3	1mm2-10mm2	1mm2-4mm2	1

Príklady použitia

