PMO1... Rozbočovacia krabica - nerez



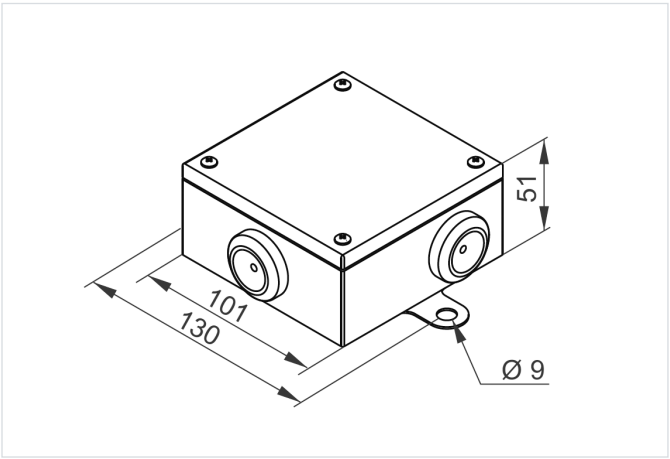

Nový výrobok: áno
Funkčná odolnosť v požiari: E-90

- Spájanie a rozbočovanie káblov v inštaláciách so zachovaním funkčnej požiarnej odolnosti E30-E90.

Materiál

- E - nerezová oceľ
- L (RAL 2004) - práškové lakovanie v odtieni RAL 2004

Doplňujúce informácie

- Možnosť použitia káblových priechodiek M4025.

Verzie

Symbol	Katalógové číslo	svorky	káblové priechodky	Priemery káblov pre spojovaciu krabicu	Priemery káblov pre rozbočovaciu krabicu	Množstvo (ks)
PMO1(5/6) E	801101	5	6	0,5 mm2- 6 mm2	0,5 mm2- 1,5 mm2	1
PMO1(5/3) E	801201	5	3	0,5 mm2- 6 mm2	0,5 mm2- 1,5 mm2	1
PMO1(3/3) E	801301	3	3	0,5 mm2- 6 mm2	0,5 mm2- 1,5 mm2	1

Príklady použitia

