PKKP... Kryt kolena žľabu 90°

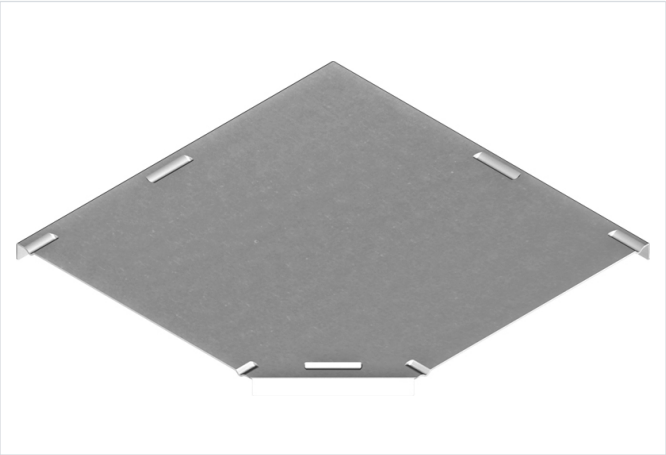

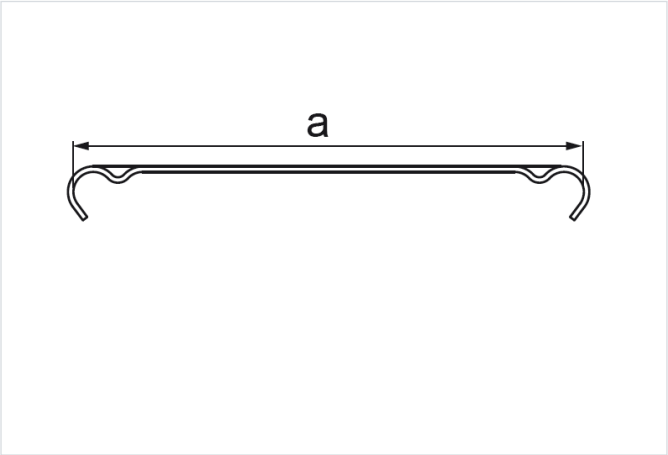

Hrúbka plechu: 1.5 mm
Funkčná odolnosť v požiari: E-90

- Ochrana káblov pred usadzovaním prachu, mechanickým poškodením a poveternostnými vplyvmi (napr. UV žiarením).

Materiál

- S - oceľ pozinkovaná metódou Sendzimir STN EN 10346:2015
- MC - oceľ s povlakom Magnelis®

Dostupné povrchové úpravy:

- F - žiarovo zinkovaná oceľ STN EN ISO 1461:2023
- E - nerezová oceľ
- L - lakovanie v štandardnej farbe RAL

Doplňujúce informácie

- Odporúča sa použiť aj spony

Verzie

Symbol	Šírka a (mm)	Katalógové číslo	Hmotnosť 1 ks (kg)	Množstvo (ks)
MATERIÁL: S - OCEĽ POZINKOVANÁ METÓDOU SENDZIMIR				
PKKP400 S	400	102540	2.25	1
PKKP500 S	500	102550	3.39	1
PKKP600 S	600	102560	4.74	1
MATERIÁL: MC - OCEĽ S POVLAKOM MAGNELIS®				
PKKP400 MC	400	1025405	2.25	1
PKKP500 MC	500	1025505	3.39	1
PKKP600 MC	600	1025605	4.74	1