PKKMFJ... Kryt kolena 45° KLIK

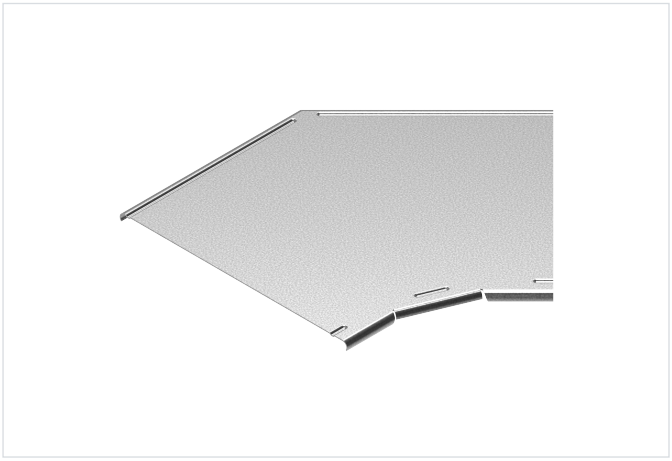

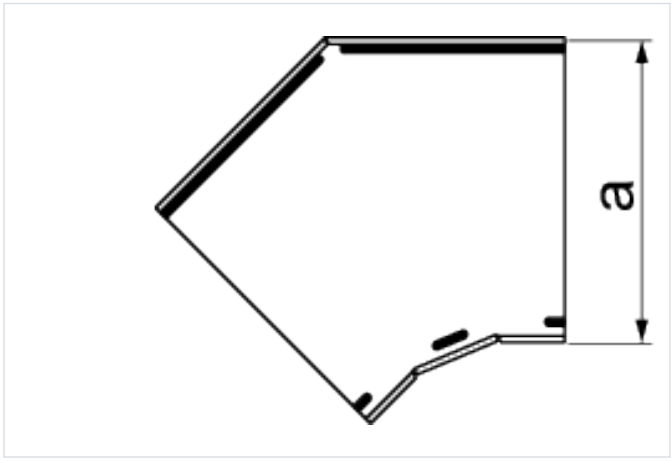

Hrúbka plechu: 1.0 mm
Nový výrobok: áno

- Ochrana káblov pred usadzovaním prachu, mechanickým poškodením a poveternostnými vplyvmi (napr. UV žiarením).

Materiál

- S - oceľ pozinkovaná metódou Sendzimir STN EN 10346:2015
- MC - oceľ s povlakom Magnelis®

Dostupné povrchové úpravy:

- L - lakovanie v štandardnej farbe RAL

Doplňujúce informácie

- Kryt sa hodí ku kolenám KMPFJ...H60
- Odporúča sa použiť aj spony ZPNNH60 E2

Verzie

Symbol	Šírka a (mm)	Hmotnosť 1 ks (kg)	Katalógové číslo	Množstvo (ks)
MATERIÁL: S - OCEĽ POZINKOVANÁ METÓDOU SENDZIMIR				
PKKMFJ50 S	50	0.09	150005	1
PKKMFJ100 S	100	0.18	150010	1
PKKMFJ150 S	150	0.28	150015	1
PKKMFJ200 S	200	0.40	150022	1
PKKMFJ300 S	300	0.69	150039	1
PKKMFJ400 S	400	1.04	150040	1
MATERIÁL: MC - OCEĽ S POVLAKOM MAGNELIS®				
PKKMFJ50 MC	50	0.09	1500055	1
PKKMFJ100 MC	100	0.18	1500105	1
PKKMFJ200 MC	200	0.40	1500225	1
PKKMFJ300 MC	300	0.69	1500395	1
PKKMFJ400 MC	400	1.04	1500405	1
PKKMFJ500 MC	500	1.39	1500505	1
PKKMFJ600 MC	600	1.74	1500605	1