PKKJ... Kryt kolena 90°

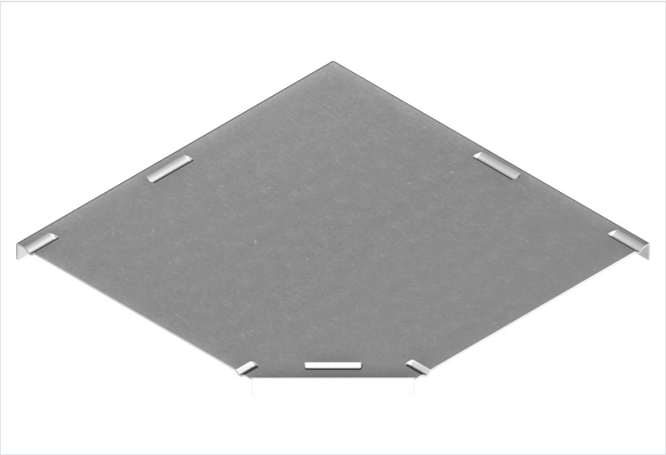

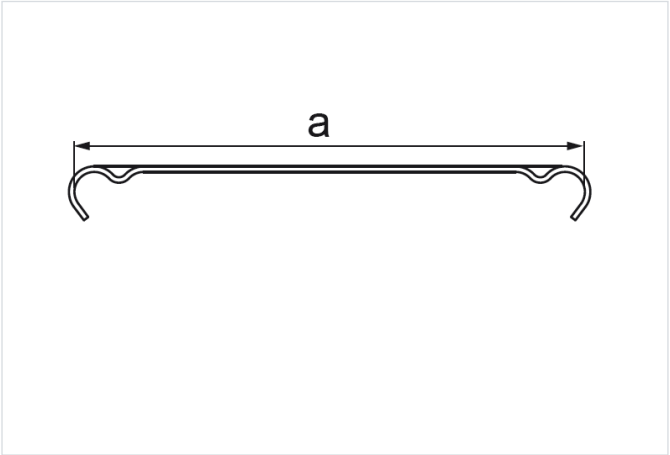

Hrúbka plechu: 1.0 mm
Nový výrobok: áno
Funkčná odolnosť v požiari: E-90

- Ochrana káblov pred usadzovaním prachu, mechanickým poškodením a poveternostnými vplyvmi (napr. UV žiarením).

Materiál

- S - oceľ pozinkovaná metódou Sendzimir STN EN 10346:2015
- MC - oceľ s povlakom Magnelis®

Dostupné povrchové úpravy:

- F - žiarovo zinkovaná oceľ STN EN ISO 1461:2023
- E - nerezová oceľ
- L - lakovanie v štandardnej farbe RAL

Doplňujúce informácie

- Odporúča sa použiť aj spony

Verzie

Symbol	Šírka a (mm)	Hmotnosť 1 ks (kg)	Katalógové číslo	Množstvo (ks)
MATERIÁL: S - OCEĽ POZINKOVANÁ METÓDOU SENDZIMIR				
PKKJ50 S	50	0.08	102405	1
PKKJ100 S	100	0.16	102410	1
PKKJ150 S	150	0.28	102415	1
PKKJ200 S	200	0.45	102420	1
PKKJ300 S	300	0.90	102430	1
PKKJ400 S	400	1.50	102440	1
PKKJ500 S	500	2.26	102450	1
PKKJ600 S	600	3.16	102460	1
MATERIÁL: MC - OCEĽ S POVLAKOM MAGNELIS®				
PKKJ50 MC	50	0.08	1024055	1
PKKJ100 MC	100	0.16	1024105	1
PKKJ200 MC	200	0.45	1024205	1
PKKJ300 MC	300	0.90	1024305	1