PG... Priehradka

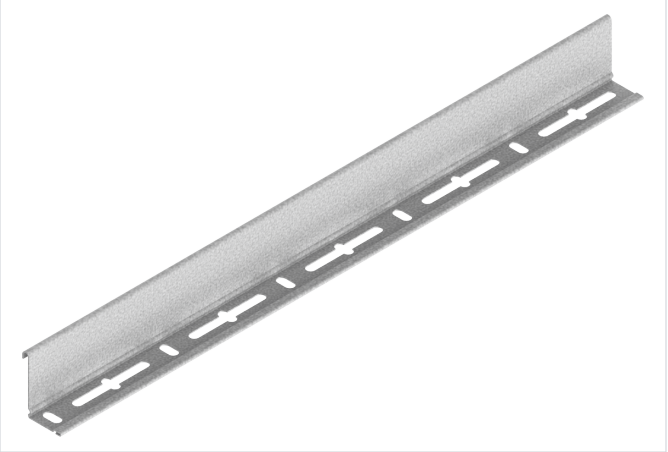

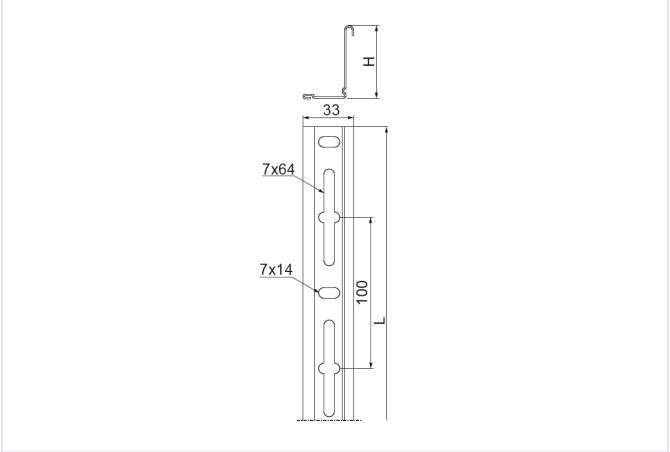

Funkčná odolnosť v požiari: E-90

- Pozdĺžne delenie káblových žľabov.

Materiál

- S - oceľ pozinkovaná metódou Sendzimir STN EN 10346:2015
- MC - oceľ s povlakom Magnelis®
- MC – oceľ s povrchovou úpravou Magnelis®

Dostupné povrchové úpravy:

- F - žiarovo zinkovaná oceľ STN EN ISO 1461:2023
- E - nerezová oceľ
- L - lakovanie v štandardnej farbe RAL

Doplňujúce informácie

- Výber priehradiek pre káblové rebríky: H45, H50 – PGR30/3N; H60 – PGR40/3N, PGL40/3N; H80 – PGL60/3N; H100 – PGJ80/3N; H120 – PGJ100/3N
- Na montáž k rebríku DK... použite skrutky SGKM6x16, k rebríku DU... skrutky SGKM6x22

Verzie

Symbol	Hrúbka plechu	Výška H (mm)	Dĺžka L (mm)	Hmotnosť (1 m) (kg)	Katalógové číslo	Množstvo v balení (ks / m)
MATERIÁL: S - OCEĽ POZINKOVANÁ METÓDOU SENDZIMIR · HRÚBKA PLECHU: 0.5 MM						
PGR30/3N S	0.5 mm	27	3 000	0.25	130209	10 / 30
PGR40/2N S	0.5 mm	37	2 000	0.29	140109	10 / 20
PGR40/3N S	0.5 mm	37	3 000	0.29	140209	10 / 30
MATERIÁL: S - OCEĽ POZINKOVANÁ METÓDOU SENDZIMIR · HRÚBKA PLECHU: 0.7 MM						
PGL40/3N S	0.7 mm	39	3 000	0.42	140409	10 / 30
PGL60/3N S	0.7 mm	57	3 000	0.54	160209	10 / 30
PGL50/3N S	0.7 mm	47	3 000	0.48	150409	10 / 30
PGL60/2N S	0.7 mm	57	2 000	0.54	160109	10 / 20
PGL80/3N S	0.7 mm	77	3 000	0.66	180209	10 / 30
PGL100/3N S	0.7 mm	97	3 000	0.78	110209	10 / 30
PGL110/3N S	0.7 mm	107	3 000	0.89	120209	10 / 30
MATERIÁL: MC - OCEĽ S POVLAKOM MAGNELIS® · HRÚBKA PLECHU: 0.7 MM						
PGL50/3 MC	0.7 mm	47	3 000	0.48	1504095	10 / 30
PGL60/3 MC	0.7 mm	57	3 000	0.54	1602095	10 / 30
PGL40/3 MC	0.7 mm	39	3 000	0.42	1404095	10 / 30

Príklady použitia

