PGM... Závitová tyč 1m

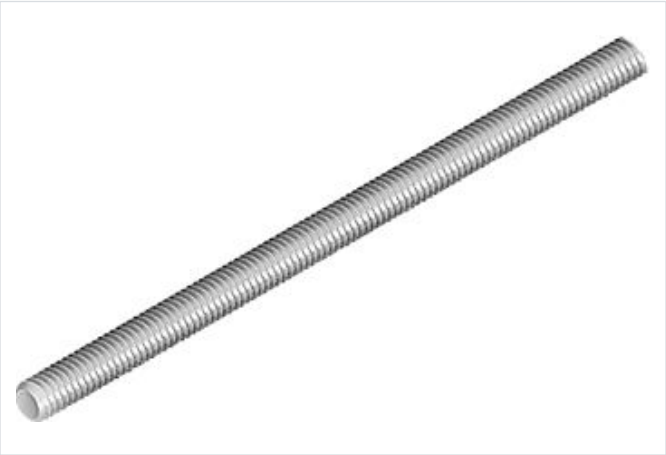

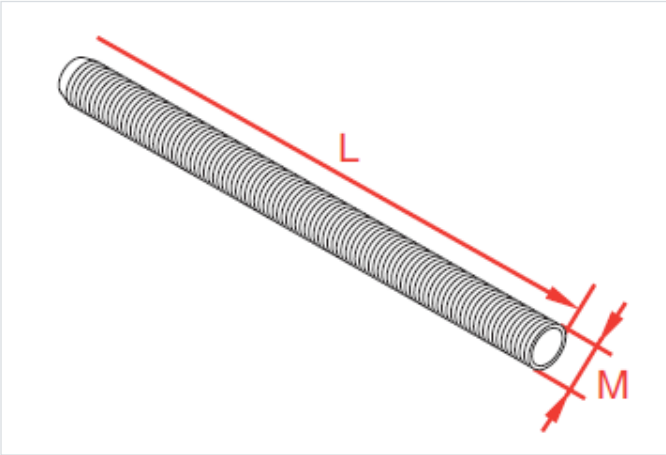

Funkčná odolnosť v požiari: E-90

- Zavesenie káblových trás.

Materiál

- G - galvanicky pozinkovaná oceľ STN EN ISO 2081
- E - nerezová oceľ

Dostupné povrchové úpravy:

Doplňujúce informácie

- Materiálová trieda 5.8

Verzie

Symbol	Závit M (mm)	Dĺžka L (mm)	Hmotnosť 1 ks (kg)	Katalógové číslo	Množstvo (ks)
MATERIÁL: G - GALVANICKY POZINKOVANÁ OCEĽ					
PGM6/1 G	6	1 000	0.16	650301	50
PGM6/2 G	6	2 000	0.23	650401	50
PGM6/3 G	6	3 000	0.48	651401	50
PGM8/01 G	8	100	0.03	650501	100
PGM8/02 G	8	200	0.06	650601	100
PGM8/03 G	8	300	0.09	650701	50
PGM8/1 G	8	1 000	0.49	650801	50
PGM8/2 G	8	2 000	1	650901	25
PGM8/3 G	8	3 000	1.50	651501	25
PGM10/1 G	10	1 000	0.49	651001	25
PGM10/2 G	10	2 000	1	651101	25
PGM10/3 G	10	3 000	1.50	651601	25
PGM12/1 G	12	1 000	0.72	651201	25
PGM12/2 G	12	2 000	1.44	651301	20
PGM12/3 G	12	3 000	2.16	651701	10
MATERIÁL: E - NEREZOVÁ OCEĽ					
PGM10/1 E	10	1 000	0.49	652101	25