Káblové nosné systémy › Systémy E-30, E-90 › Príchytky a objímky

PGLO... /3E Hladká tyč - nerez



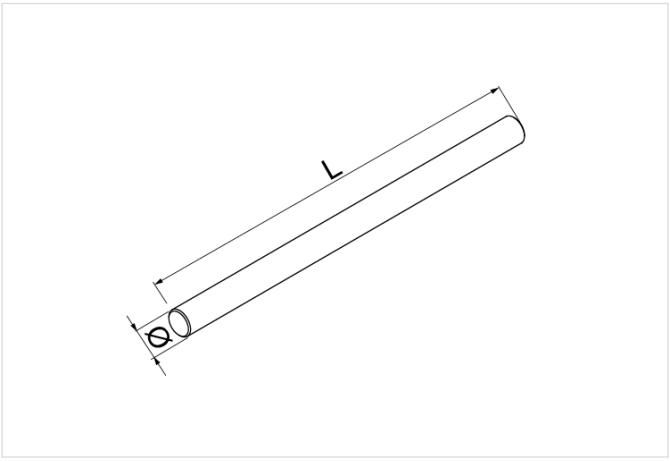

Funkčná odolnosť v požiari: E-90

- Zavesenie káblových trás.

Materiál

- E - nerezová oceľ

Verzie

Symbol	Dĺžka L (mm)	Katalógové číslo	Hmotnosť 1 ks (kg)	Rozmer o (mm)	Množstvo (ks)
PGLO6/3 E	3 000	675473	0.67	6	50
PGLO8/3 E	3 000	675483	1.19	8	50
PGLO10/3 E	3 000	615493	1.87	10	50