OZM/OZMO... Káblový záves



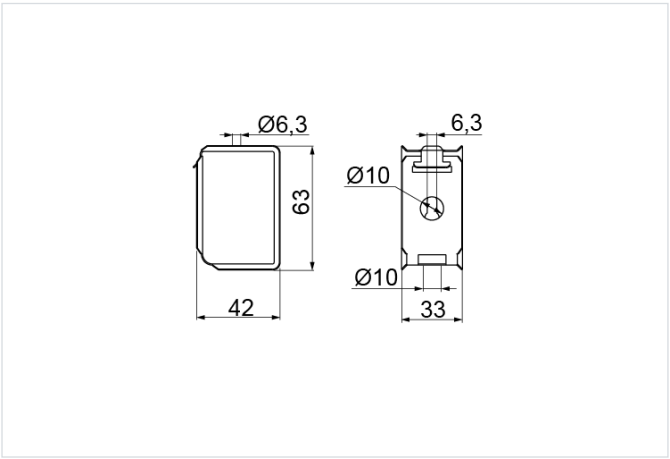

Hrúbka plechu: 0.7 mm
Funkčná odolnosť v požiari: E-90
rýchla montáž: áno

- Zavesenie káblov na strop a stenu.

Materiál

- S - oceľ pozinkovaná metódou Sendzimir STN EN 10346:2015

Dostupné povrchové úpravy:

- FP - zinkované metódou zinkových lamiel STN EN ISO 10683:2018
- E - nerezová oceľ
- L - lakovanie v štandardnej farbe RAL

Doplňujúce informácie

- Priama montáž pomocou: SROM6x30, SRBOM6x30 + NSM6 + PP6, KWBO6x35 alebo KWBO6x40, GSO6x40, KSKOM6, KKG5x37 alebo KKG5x65, MKR6x32, PSROM6x45 alebo PSROM6x50.
- Nepriama montáž pomocou závitovej tyče PGM6/... + NSM6 + PP6 a rozperných puzdier M6
- Zacvakávacie uzatváranie objímky pre jednoduché pridávanie alebo výmenu káblov

Verzie

Symbol	Katalógové číslo	Maximálne zaťaženie F max (kN/m)	Hmotnosť 1 ks (kg)	Množstvo (ks)
OZM/OZMO S	753200	0.01	0.08	100