OZ/OZO... Káblový záves

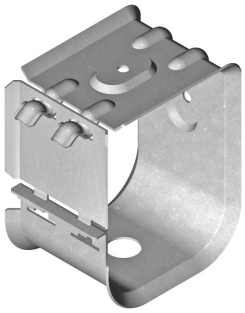

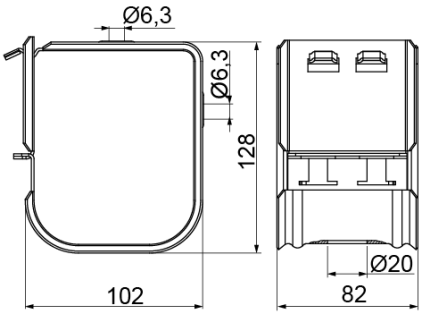

Hrúbka plechu: 1.5 mm
Funkčná odolnosť v požiari: E-90
rýchla montáž: áno

- Zavesenie káblov na strop a stenu.

Materiál

- S - oceľ pozinkovaná metódou Sendzimir STN EN 10346:2015

Dostupné povrchové úpravy:

- FP - zinkované metódou zinkových lamiel STN EN ISO 10683:2018
- E - nerezová oceľ
- L - lakovanie v štandardnej farbe RAL

Verzie

Symbol	Katalógové číslo	Maximálne zaťaženie F max (kN/m)	Hmotnosť 1 ks (kg)	Množstvo (ks)
OZ/OZO S	752400	0.06	0.38	50

Príklady použitia

