OPZFLJ...H60 Obchádzka horizontálna ľavá



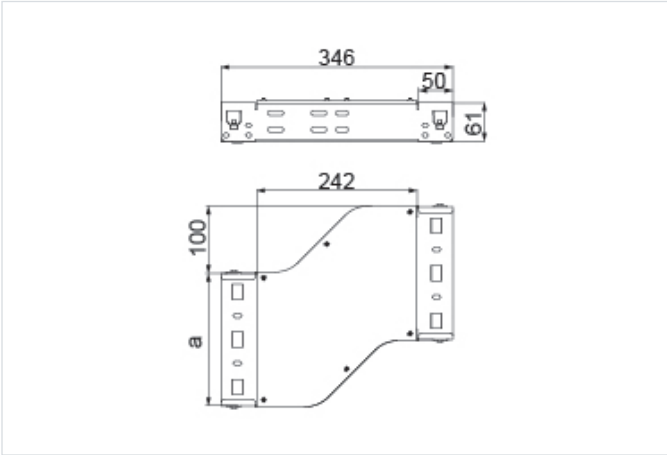

Hrúbka plechu: 1.0 mm
Nový výrobok: áno
Funkčná odolnosť v požiari: E-90

- Obchádzanie prekážky pozdĺž káblovej trasy.

Materiál

- S - oceľ pozinkovaná metódou Sendzimir STN EN 10346:2015

Dostupné povrchové úpravy:

- L - lakovanie v štandardnej farbe RAL

Doplňujúce informácie

- Montáž bez skrutiek

Verzie

Symbol	Katalógové číslo	Šírka a (mm)	Hmotnosť 1 ks (kg)	Množstvo (ks)
OPZFLJ50H60 S	136396	50	0.70	1
OPZFLJ100H60 S	136397	100	0.94	1
OPZFLJ150H60 S	136398	150	1.17	1
OPZFLJ200H60 S	136399	200	1.42	1
OPZFLJ300H60 S	136400	300	1.88	1
OPZFLJ400H60 S	136401	400	2.35	1
OPZFLJ500H60 S	136402	500	2.82	1
OPZFLJ600H60 S	136403	600	3.28	1