OPNN...H60 Obchádzka vertikálna

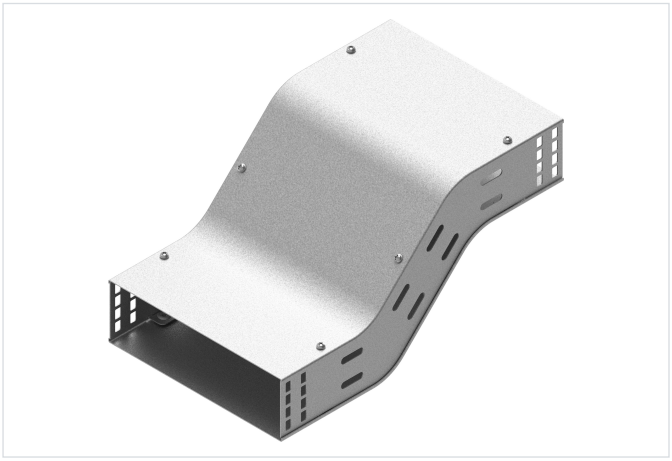

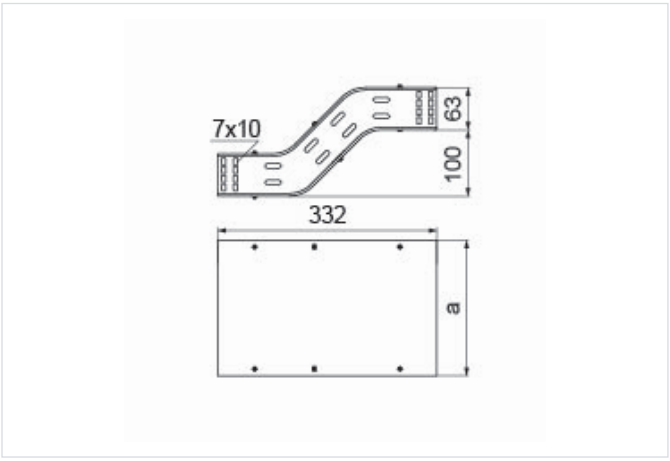

Nový výrobok: áno
Funkčná odolnosť v požiari: E-90

- Obchádzanie prekážky pozdĺž káblovej trasy.

Materiál

- S - oceľ pozinkovaná metódou Sendzimir STN EN 10346:2015

Dostupné povrchové úpravy:

- F - žiarovo zinkovaná oceľ STN EN ISO 1461:2023
- E - nerezová oceľ
- L - lakovanie v štandardnej farbe RAL

Doplňujúce informácie

- Montáž bez skrutiek
- Môže slúžiť ako horná alebo dolná obchádzka

Verzie

Symbol	Hrúbka plechu	Katalógové číslo	Vnútorný rozmer a (mm)	Hmotnosť 1 ks (kg)	Množstvo (ks)
HRÚBKA PLECHU: 1.0 MM					
OPNNJ50H60 S	1.0 mm	130934	53	0.62	1
OPNNJ100H60 S	1.0 mm	130935	103	0.84	1
OPNNJ150H60 S	1.0 mm	130936	153	1.06	1
OPNNJ200H60 S	1.0 mm	130937	203	1.28	1
OPNNJ300H60 S	1.0 mm	130938	303	1.72	1
HRÚBKA PLECHU: 1.5 MM					
OPNNJ400H60 S	1.5 mm	130939	403	3.02	1
OPNNJ500H60 S	1.5 mm	130940	503	3.64	1
OPNNJ600H60 S	1.5 mm	130941	603	4.26	1

Príklady použitia

