OPNBN...H60 Obchádzka vertikálna

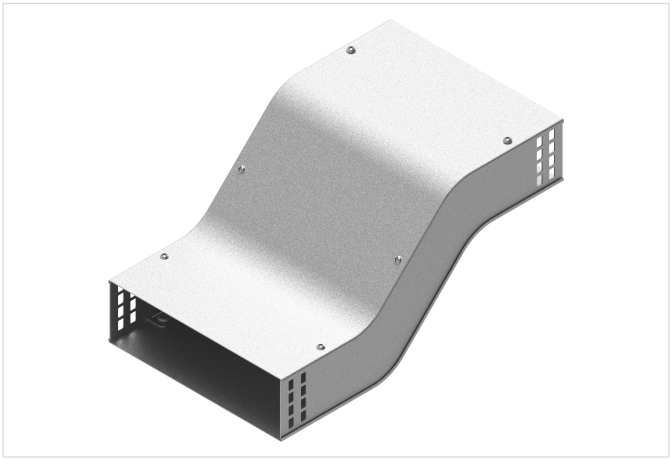

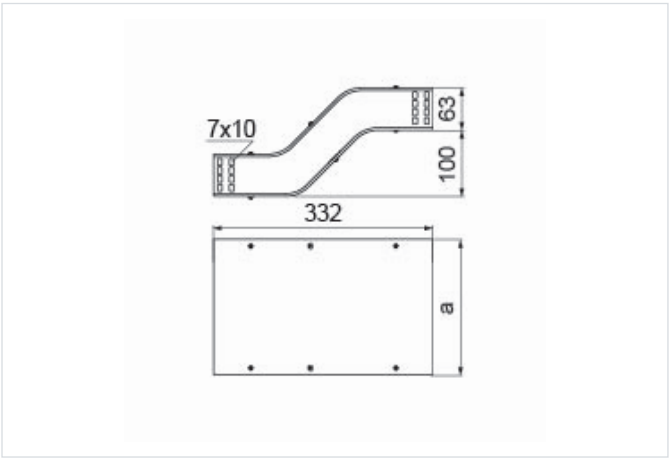

Nový výrobok: áno
Funkčná odolnosť v požiari: E-90

- Obchádzanie prekážky pozdĺž káblovej trasy.

Materiál

- S - oceľ pozinkovaná metódou Sendzimir STN EN 10346:2015

Dostupné povrchové úpravy:

- F - žiarovo zinkovaná oceľ STN EN ISO 1461:2023
- E - nerezová oceľ
- L - lakovanie v štandardnej farbe RAL

Doplňujúce informácie

- Montáž bez skrutiek
- Môže slúžiť ako horná alebo dolná obchádzka

Verzie

Symbol	Hrúbka plechu	Katalógové číslo	Vnútorný rozmer a (mm)	Hmotnosť 1 ks (kg)	Množstvo (ks)
HRÚBKA PLECHU: 1.0 MM					
OPNBNJ50H60 S	1.0 mm	130942	53	0.64	1
OPNBNJ100H60 S	1.0 mm	130943	103	0.86	1
OPNBNJ150H60 S	1.0 mm	130944	153	1.08	1
OPNBNJ200H60 S	1.0 mm	130945	203	1.30	1
OPNBNJ300H60 S	1.0 mm	130946	303	1.74	1
HRÚBKA PLECHU: 1.5 MM					
OPNBNJ400H60 S	1.5 mm	130947	403	3.05	1
OPNBNJ500H60 S	1.5 mm	130948	503	3.67	1
OPNBNJ600H60 S	1.5 mm	130949	603	4.30	1

Príklady použitia

