ODN... Objímka I-nosníka - žiarový zinok

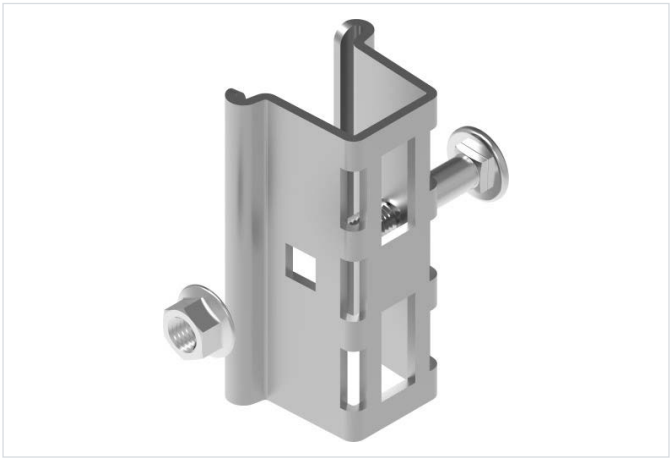

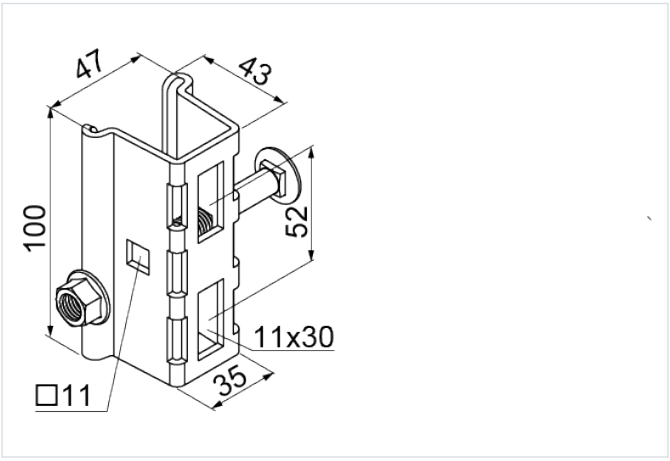

Nový výrobok: áno
Funkčná odolnosť v požiari: E-90

- Montáž nástenných výložníkov WWSR..., WW..., WWS/WWSO..., WU/WUO..., WWSN..., WWSR..., WSZN..., WS..., WPL... alebo WPT... na I-nosník.

Materiál

- F - žiarovo zinkovaná oceľ STN EN ISO 1461:2023

Dostupné povrchové úpravy:

- L - lakovanie v štandardnej farbe RAL

Doplňujúce informácie

- Nahrádza objímku OD

Verzie

Symbol	Katalógové číslo	Hmotnosť 1 ks (kg)	Množstvo (ks)
ODN F	750201	0.30	50