OBRK... Rúrková svorka - žiarový zinok



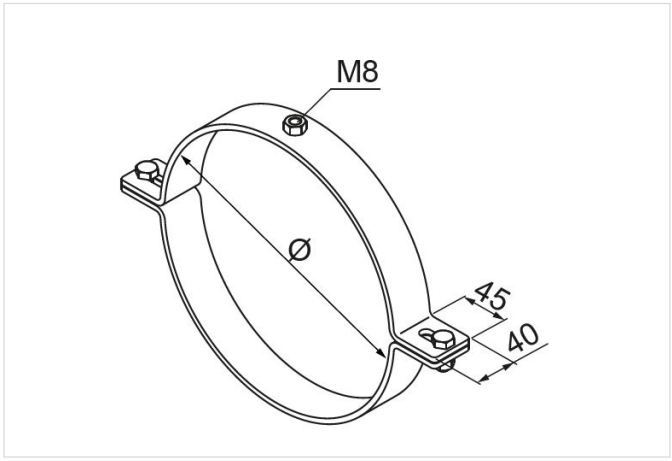

Funkčná odolnosť v požiari: E-90

- Zavesenie káblových trás na oceľové rúrové konštrukcie.

Materiál

- F - žiarovo zinkovaná oceľ STN EN ISO 1461:2023

Dostupné povrchové úpravy:

- E - nerezová oceľ
- L - lakovanie v štandardnej farbe RAL

Verzie

Symbol	Katalógové číslo	Rozmer o (mm)	Hmotnosť 1 ks (kg)	Množstvo (ks)
OBRK250 F	753325	250	1.56	10
OBRK300 F	753330	300	1.72	10