OBR... Rúrková svorka - žiarový zinok

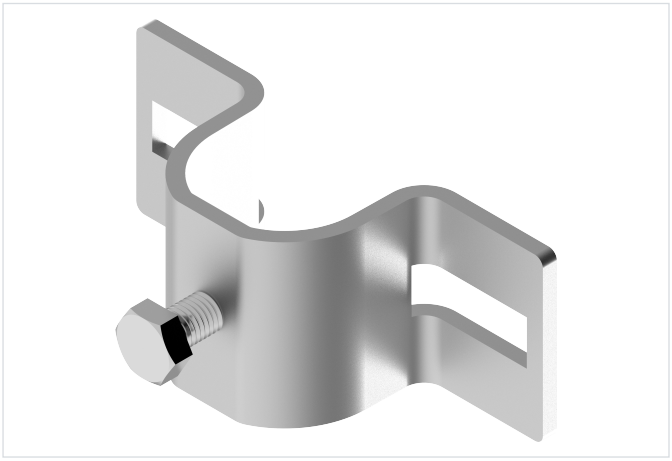

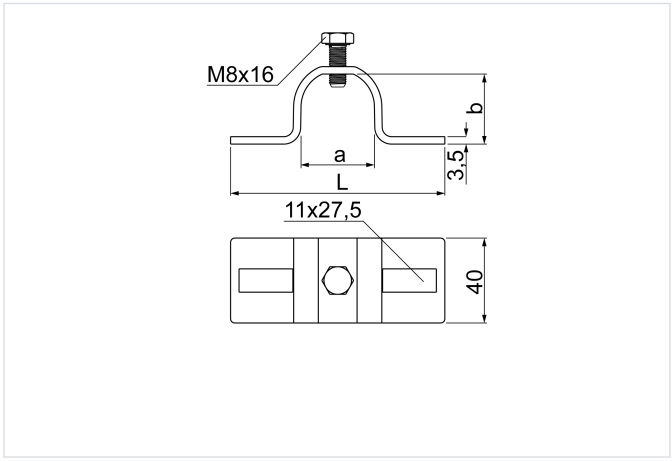

Funkčná odolnosť v požiari: E-90

- Montáž C-profilov CWP/CWOP40H40 k rúrovým konštrukciám.

Materiál

- F - žiarovo zinkovaná oceľ STN EN ISO 1461:2023

Dostupné povrchové úpravy:

- E - nerezová oceľ
- L - lakovanie v štandardnej farbe RAL

Verzie

Symbol	Katalógové číslo	Rozmer a (mm)	Rozmer b (mm)	Rozmer L	Hmotnosť 1 ks (kg)	Množstvo (ks)
OBR25 F	753300	25	23	116	0.16	50
OBR35 F	753400	35	33	104	0.16	50