NLM... Spojka tyče - galvanický zinok

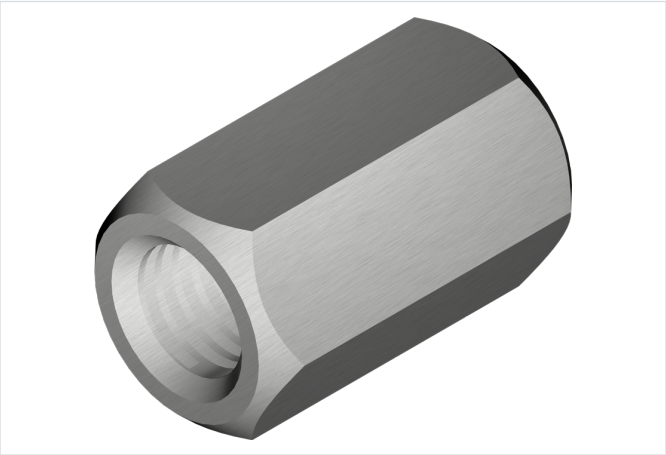

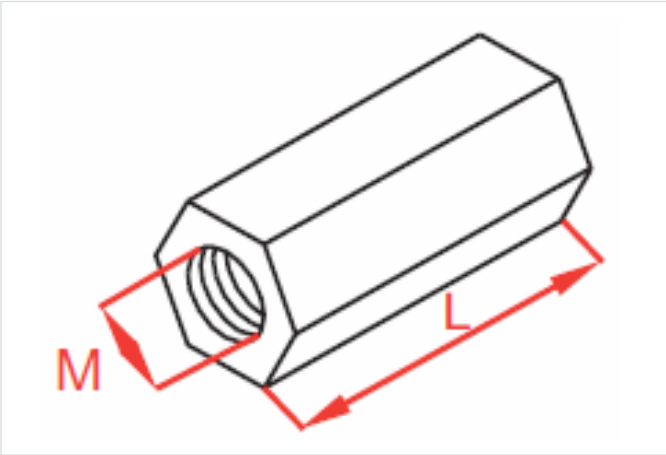

Funkčná odolnosť v požiari: E-90

- Spájanie závitových tyčí rovnakého priemeru.

Materiál

- G - galvanicky pozinkovaná oceľ STN EN ISO 2081

Dostupné povrchové úpravy:

- E - nerezová oceľ

Verzie

Symbol	Dĺžka L (mm)	Katalógové číslo	Závit M (mm)	Množstvo (ks)
NLM6 G	18	650103	6	100
NLM8 G	24	650203	8	100
NLM10 G	30	650303	10	50
NLM12 G	36	650403	12	50