MKR... Skrutka roztiažna

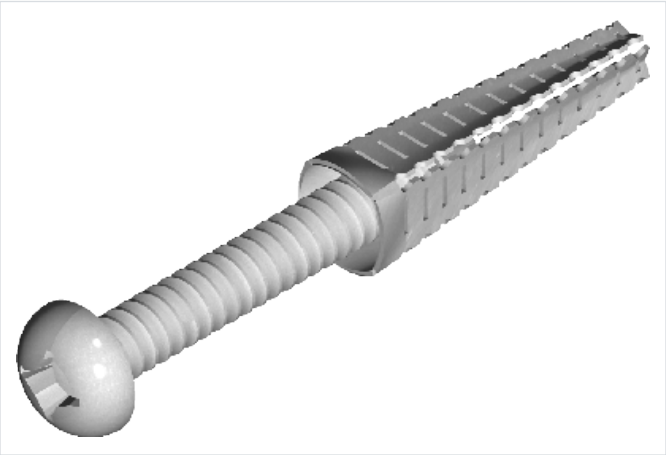

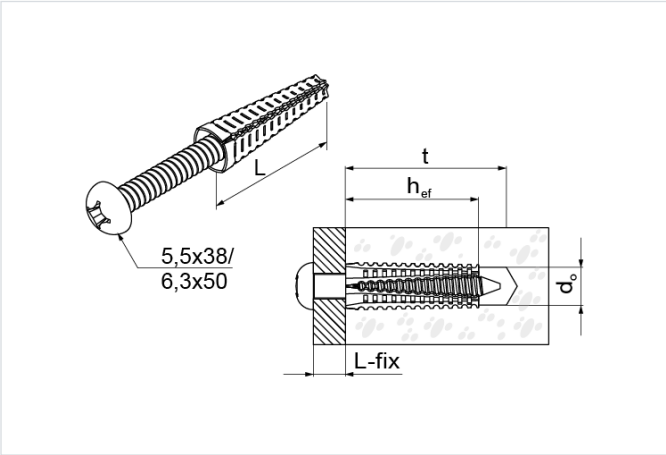

Nový výrobok: áno
Funkčná odolnosť v požiari: E-90

- Montáž konštrukcií, zavesenie káblových trás k pórobetónu, tehlám SILKA, betónu a tehlám Porotherm.

Materiál

- Pozinkované

Doplňujúce informácie

- Priemer vrtáka súvisí s pevnosťou v tlaku stavebného materiálu. Čím vyššia pevnosť v tlaku, tým väčší priemer vrtáka
- Pri montáži do tehál typu Porotherm nepoužívajte príklepovú vŕtačku
- Do pórobetónu možno kotvy zatĺcť aj bez predchádzajúceho vyvŕtania otvoru.
- Max. priemer vŕtania v pórobetóne pre MKR6 - 5 mm, pre MKR8 - 7 mm

Verzie

Symbol	Katalógové číslo	Hrúbka upevňovaného prvku L-fix (mm)	Efektívna kotviaca hĺbka hef (mm)	Užitočná dĺžka t mm	Množstvo (ks)
MKR6x32	803941	5	32	38	100
MKR8x38	803942	10	38	46	100