LUPN...H60 Oblúk 90°

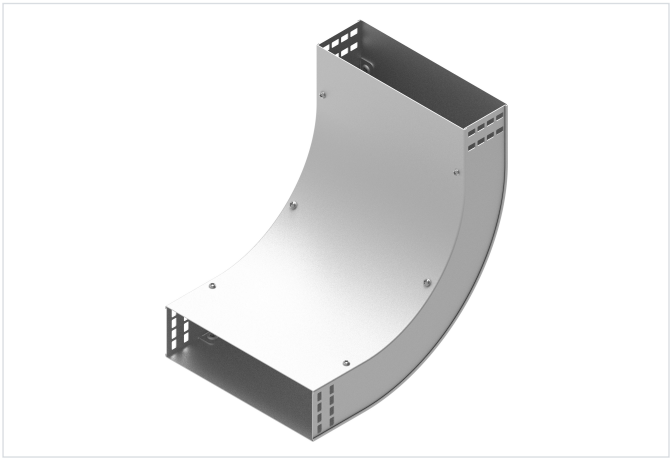

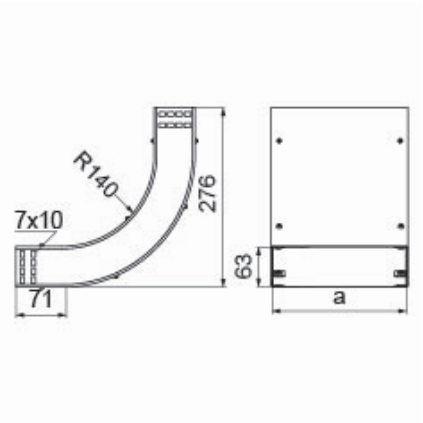

Nový výrobok: áno
Funkčná odolnosť v požiari: E-90

- Zmena smeru káblovej trasy.

Materiál

- S - oceľ pozinkovaná metódou Sendzimir STN EN 10346:2015

Dostupné povrchové úpravy:

- F - žiarovo zinkovaná oceľ STN EN ISO 1461:2023
- E - nerezová oceľ
- L - lakovanie v štandardnej farbe RAL

Doplňujúce informácie

- Montáž skrutkami SGKM6x12 alebo SGM6x12
- Môže slúžiť ako vonkajší alebo vnútorný oblúk

Verzie

Symbol	Hrúbka plechu	Katalógové číslo	Vnútorný rozmer a (mm)	Hmotnosť 1 ks (kg)	Množstvo (ks)
HRÚBKA PLECHU: 1.0 MM					
LUPNJ50H60 S	1.0 mm	130982	53	0.70	1
LUPNJ100H60 S	1.0 mm	130983	103	0.95	1
LUPNJ150H60 S	1.0 mm	130984	153	1.20	1
LUPNJ200H60 S	1.0 mm	130985	203	1.45	1
LUPNJ300H60 S	1.0 mm	130986	303	1.95	1
HRÚBKA PLECHU: 1.5 MM					
LUPNP400H60 S	1.5 mm	130987	403	3.43	1
LUPNP500H60 S	1.5 mm	130988	503	4.13	1
LUPNP600H60 S	1.5 mm	130989	603	4.83	1

Príklady použitia

