Káblové nosné systémy › Systémy E-30, E-90 › Osvetľovací a dekoratívny systém

LUPFJ75H60... Spojka

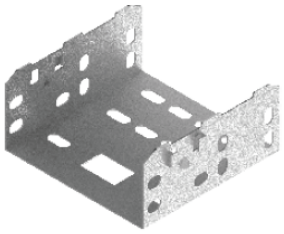

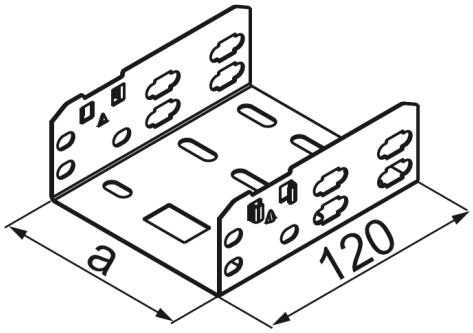

Hrúbka plechu: 1.0 mm
Nový výrobok: áno
Funkčná odolnosť v požiari: E-90

- Spájanie narezaných žľabov KLFL75H60... pomocou tvaroviek CLICK. Možno kombinovať so štandardnými žľabmi.

Materiál

- S - oceľ pozinkovaná metódou Sendzimir STN EN 10346:2015

Verzie

Symbol	Katalógové číslo	Hmotnosť 1 ks (kg)	Množstvo (ks)	Vnútorný rozmer a (mm)
LUPFJ75H60 S	160577	0.17	1	77

Príklady použitia

