LUMPN...H60 Oblúk 45°

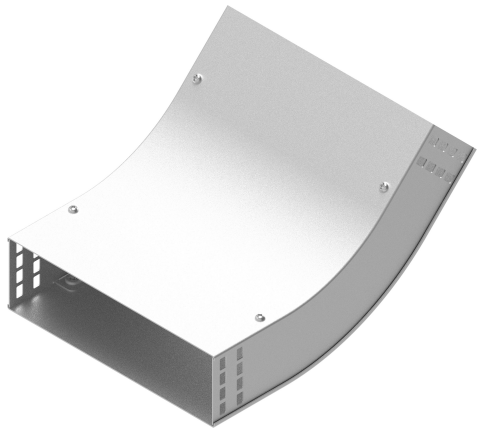

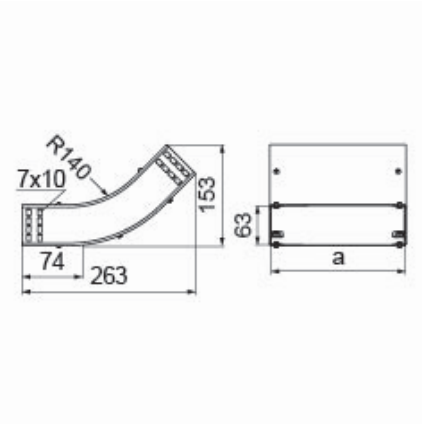

Nový výrobok: áno
Funkčná odolnosť v požiari: E-90

- Zmena smeru káblovej trasy.

Materiál

- S - oceľ pozinkovaná metódou Sendzimir STN EN 10346:2015

Dostupné povrchové úpravy:

- F - žiarovo zinkovaná oceľ STN EN ISO 1461:2023
- E - nerezová oceľ
- L - lakovanie v štandardnej farbe RAL

Doplňujúce informácie

- Montáž skrutkami SGKM6x12 alebo SGM6x12
- Môže slúžiť ako vonkajší alebo vnútorný oblúk

Verzie

Symbol	Hrúbka plechu	Katalógové číslo	Vnútorný rozmer a (mm)	Hmotnosť 1 ks (kg)	Množstvo (ks)
HRÚBKA PLECHU: 1.0 MM					
LUMPNJ50H60 S	1.0 mm	136492	53	0.45	1
LUMPNJ100H60 S	1.0 mm	136493	103	0.60	1
LUMPNJ150H60 S	1.0 mm	136494	153	0.75	1
LUMPNJ200H60 S	1.0 mm	136495	203	0.89	1
LUMPNJ300H60 S	1.0 mm	136496	303	1.18	1
HRÚBKA PLECHU: 1.5 MM					
LUMPNP400H60 S	1.5 mm	136497	403	2.06	1
LUMPNP500H60 S	1.5 mm	136498	503	2.46	1
LUMPNP600H60 S	1.5 mm	136499	603	2.87	1

Príklady použitia

