LUMNJ100H42... Vertikálny oblúk 45°

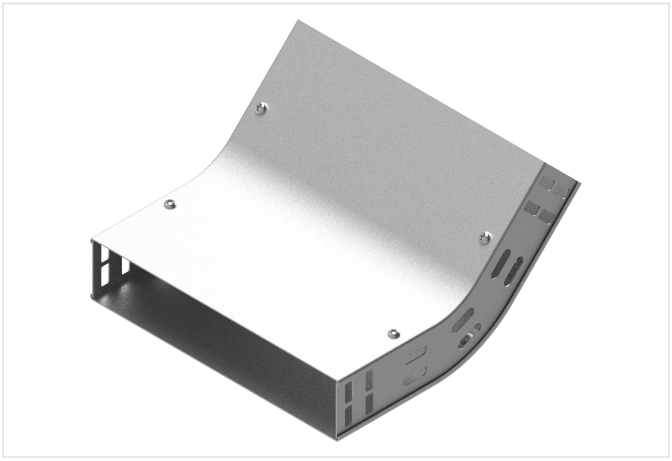

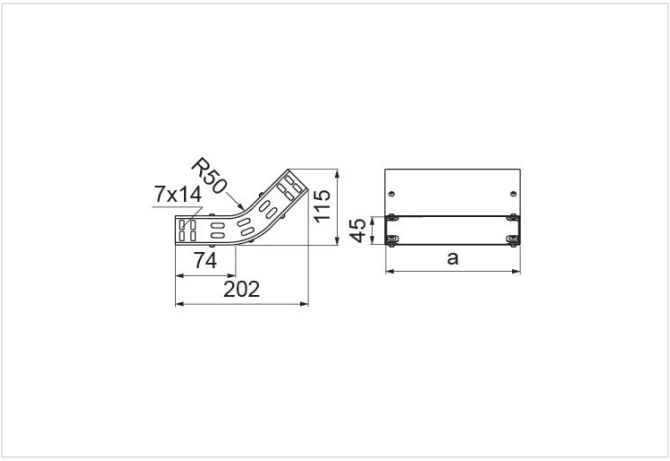

Hrúbka plechu: 1.0 mm
Nový výrobok: áno
Funkčná odolnosť v požiari: E-90

- Zmena smeru káblovej trasy.

Materiál

- S - oceľ pozinkovaná metódou Sendzimir STN EN 10346:2015

Dostupné povrchové úpravy:

- F - žiarovo zinkovaná oceľ STN EN ISO 1461:2023
- E - nerezová oceľ
- L - lakovanie v štandardnej farbe RAL

Doplňujúce informácie

- Montáž skrutkami SGKM6x12 alebo SGM6x12
- Možno použiť ako vonkajšie alebo vnútorné koleno

Verzie

Symbol	Katalógové číslo	Hmotnosť 1 ks (kg)	Rozmer a (mm)	Množstvo (ks)
LUMNJ100H42 S	136357	0.38	103	1

Príklady použitia

