Káblové nosné systémy › Systémy E-30, E-90 › Osvetľovací a dekoratívny systém

# LUFJ75H60... Spojka

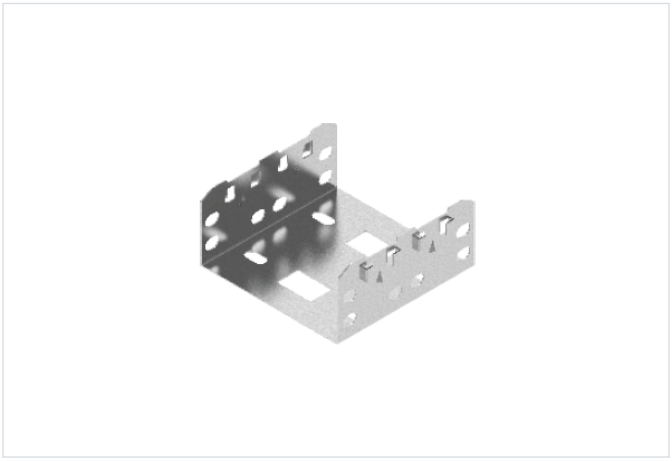

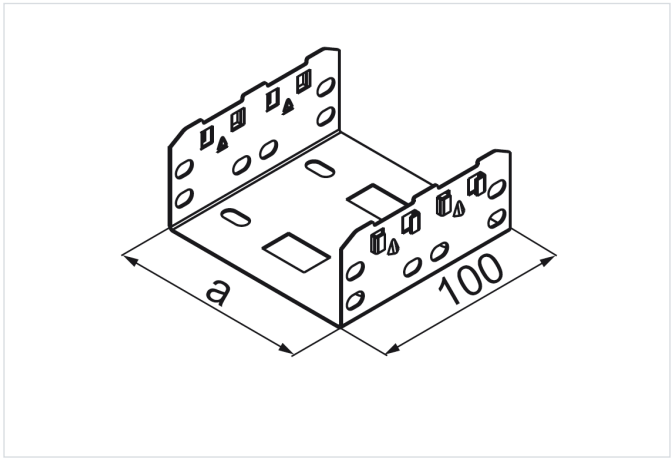


**Hrúbka plechu:** 1.0 mm
**Nový výrobok:** áno
**Funkčná odolnosť v požiari:** E-90

- Bezskrutkové spojenie žľabov/tvaroviek CLICK, predĺženie káblovej trasy.

## Materiál

- S - oceľ pozinkovaná metódou Sendzimir STN EN 10346:2015

## Verzie

| Symbol | Katalógové číslo | Hmotnosť 1 ks (kg) | Množstvo (ks) | Vnútorný rozmer a (mm) |
|---|---|---|---|---|
| **LUFJ75H60 S** | 160576 | 0.16 | 1 | 77 |

## Príklady použitia

