LPMDP...H60 Kĺbový oblúk rebríka malý



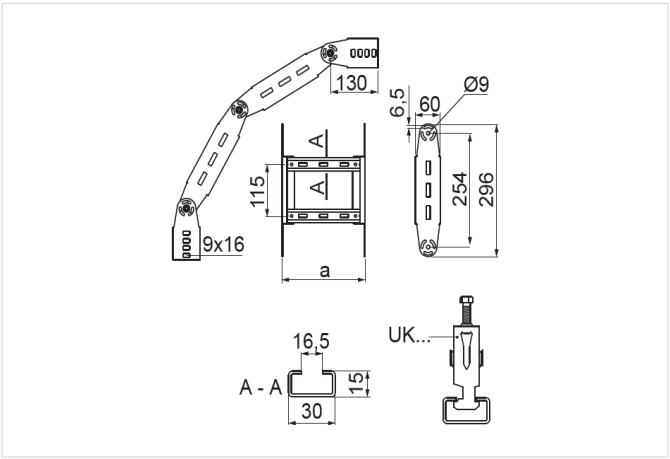

Hrúbka plechu: 1.5 mm

- Zmena smeru vedenia káblovej trasy.

Materiál

- S – oceľ pozinkovaná metódou Sendzimir STN EN 10346:2015

Na objednávku:

- F - oceľ žiarovo zinkovaná ponorom STN EN ISO 1461:2023
- E - nerezová oceľ
- L - lakovanie v štandardnej palete RAL

Doplňujúce informácie

- Priečky prispôsobené na montáž káblových úchytiek UK/UKO... a UKP...
- Na montáž použite 8 sád skrutiek SGKM8x14 alebo SGM8x14
- Menšia verzia oblúka na montáž v miestach s obmedzeným priestorom

Verzie

Symbol	Katalógové číslo	Šírka a (mm)	Hmotnosť 1 ks (kg)	Množstvo (ks)
LPMDP100H60 S	467611	100	1.81	2
LPMDP200H60 S	467621	200	2.06	2
LPMDP300H60 S	467631	300	2.33	2
LPMDP400H60 S	467641	400	2.59	2
LPMDP500H60 S	467651	500	2.85	2
LPMDP600H60 S	467661	600	3.12	2