# LPMDLP...H60 Kĺbový oblúk rebríka malý



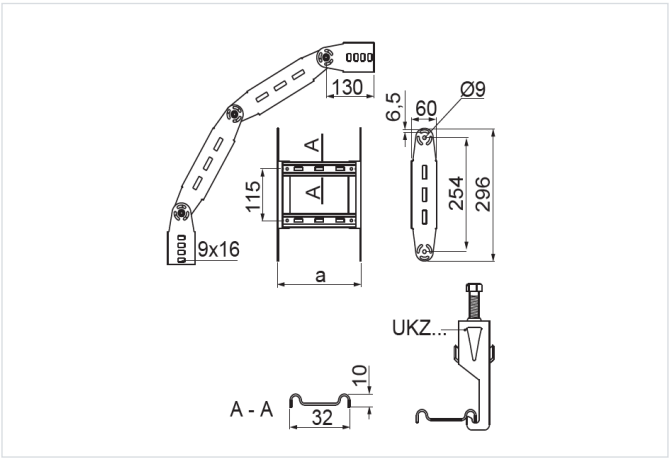


**Hrúbka plechu:** 1.5 mm

- Zmena smeru vedenia káblovej trasy.

## Materiál

- S – oceľ pozinkovaná metódou Sendzimir STN EN 10346:2015

Na objednávku:

- F - oceľ žiarovo zinkovaná ponorom STN EN ISO 1461:2023
- E - nerezová oceľ
- L - lakovanie v štandardnej palete RAL

## Doplňujúce informácie

- Priečky prispôsobené na montáž káblových úchytiek UKZ/UKZO... a UKZP...
- Na montáž použite 16 sád skrutiek SGKM8x14 alebo SGM8x14
- Menšia verzia oblúka na montáž v miestach s obmedzeným priestorom

## Verzie

| Symbol | Katalógové číslo | Šírka a (mm) | Hmotnosť 1 ks (kg) | Množstvo (ks) |
|---|---|---|---|---|
| **LPMDLP100H60 S** | 467613 | 100 | 1.81 | 2 |
| **LPMDLP200H60 S** | 467623 | 200 | 2.01 | 2 |
| **LPMDLP300H60 S** | 467633 | 300 | 2.25 | 2 |
| **LPMDLP400H60 S** | 467643 | 400 | 2.49 | 2 |
| **LPMDLP500H60 S** | 467653 | 500 | 2.73 | 2 |
| **LPMDLP600H60 S** | 467663 | 600 | 2.98 | 2 |