LPMDLC...H60 Kĺbový oblúk rebríka malý



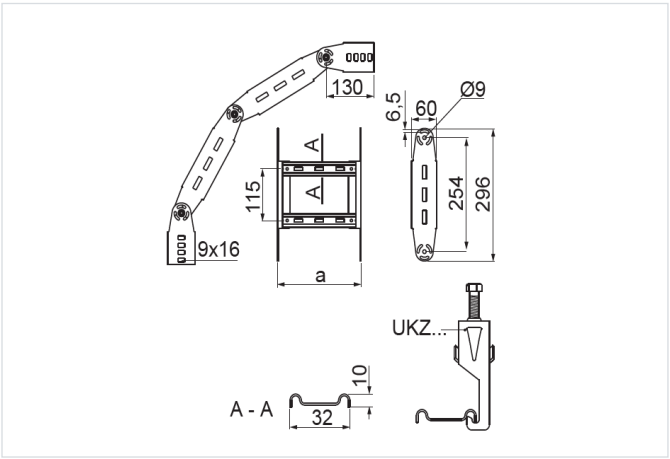

Hrúbka plechu: 2.0 mm

- Zmena smeru vedenia káblovej trasy.

Materiál

- S – oceľ pozinkovaná metódou Sendzimir STN EN 10346:2015

Na objednávku:

- F - oceľ žiarovo zinkovaná ponorom STN EN ISO 1461:2023
- E - nerezová oceľ
- L - lakovanie v štandardnej palete RAL

Doplňujúce informácie

- Priečky prispôsobené na montáž káblových úchytiek UKZ/UKZO... a UKZP...
- Na montáž použite 16 sád skrutiek SGKM8x14 alebo SGM8x14
- Menšia verzia oblúka na montáž v miestach s obmedzeným priestorom

Verzie

Symbol	Katalógové číslo	Šírka a (mm)	Hmotnosť 1 ks (kg)	Množstvo (ks)
LPMDLC100H60 S	467713	100	1.96	2
LPMDLC200H60 S	467723	200	2.40	2
LPMDLC300H60 S	467733	300	2.64	2
LPMDLC400H60 S	467743	400	2.88	2
LPMDLC500H60 S	467753	500	3.12	2
LPMDLC600H60 S	467763	600	3.36	2