LPMDC...H60 Kĺbový oblúk rebríka malý



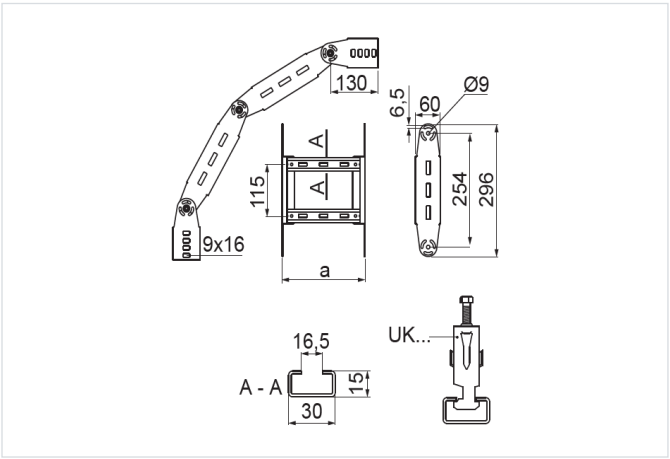

Hrúbka plechu: 2.0 mm

- Zmena smeru vedenia káblovej trasy.

Materiál

- S – oceľ pozinkovaná metódou Sendzimir STN EN 10346:2015

Na objednávku:

- F - oceľ žiarovo zinkovaná ponorom STN EN ISO 1461:2023
- E - nerezová oceľ
- L - lakovanie v štandardnej palete RAL

Doplňujúce informácie

- Priečky prispôsobené na montáž káblových úchytiek UK/UKO... a UKP...
- Na montáž použite 8 sád skrutiek SGKM8x14 alebo SGM8x14
- Menšia verzia oblúka na montáž v miestach s obmedzeným priestorom

Verzie

Symbol	Katalógové číslo	Šírka a (mm)	Hmotnosť 1 ks (kg)	Množstvo (ks)
LPMDC100H60 S	467711	100	2.22	2
LPMDC200H60 S	467721	200	2.45	2
LPMDC300H60 S	467731	300	2.72	2
LPMDC400H60 S	467741	400	2.98	2
LPMDC500H60 S	467751	500	3.24	2
LPMDC600H60 S	467761	600	3.50	2