LPDZP...H45N Oblúk rebríka vertikálny vonkajší



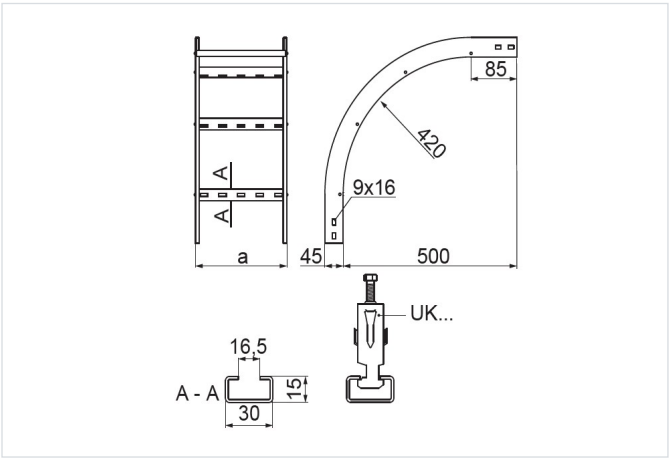

Hrúbka plechu: 1.5 mm
Funkčná odolnosť v požiari: E-90

- Odklon v trase káblov.

Materiál

- S - oceľ pozinkovaná metódou Sendzimir STN EN 10346:2015

Dostupné povrchové úpravy:

- F - žiarovo zinkovaná oceľ STN EN ISO 1461:2023
- E - nerezová oceľ
- L - lakovanie v štandardnej farbe RAL

Doplňujúce informácie

- Na montáž použite 4 rovné spojky LDCH a 16 sád skrutiek SGKM8x14 alebo SGM8x14

Verzie

Symbol	Šírka a (mm)	Hmotnosť 1 ks (kg)	Katalógové číslo	Množstvo (ks)
LPDZP100H45N S	100	1.55	449010	1
LPDZP200H45N S	200	1.91	449020	1
LPDZP300H45N S	300	2.31	449030	1
LPDZP400H45N S	400	2.67	449040	1
LPDZP500H45N S	500	3.07	449050	1
LPDZP600H45N S	600	3.47	449060	1