LPDZP/LPDZOP... H60 Vonkajší vertikálny oblúk 90°



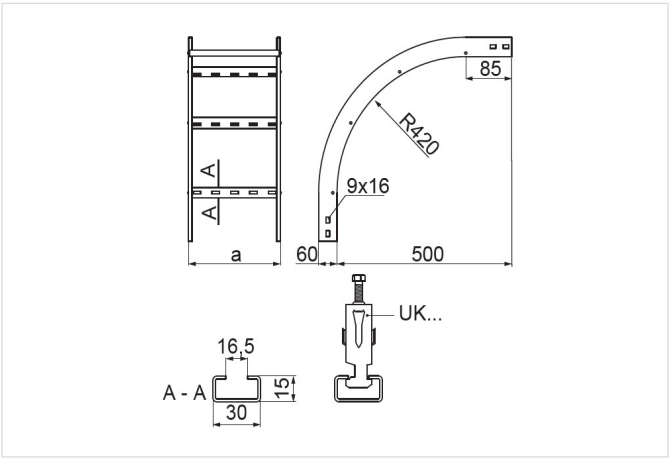

Hrúbka plechu: 1.5 mm
Funkčná odolnosť v požiari: E-90

- Zmena smeru káblovej trasy.

Materiál

- S - oceľ pozinkovaná metódou Sendzimir STN EN 10346:2015

Dostupné povrchové úpravy:

- F - žiarovo zinkovaná oceľ STN EN ISO 1461:2023
- E - nerezová oceľ
- L - lakovanie v štandardnej farbe RAL

Doplňujúce informácie

- Na montáž použite 4 spojky LDPH60 alebo LDC/LDOCH60 a 16 sád skrutiek SGKM8x14 alebo SGM8x14

Verzie

Symbol	Katalógové číslo	Šírka a (mm)	Hmotnosť 1 ks (kg)	Množstvo (ks)
LPDZP/LPDZOP100H60 S	469010	100	1.90	1
LPDZP/LPDZOP200H60 S	469020	200	2.26	1
LPDZP/LPDZOP300H60 S	469030	300	2.66	1
LPDZP/LPDZOP400H60 S	469040	400	3.02	1
LPDZP/LPDZOP500H60 S	469050	500	3.42	1
LPDZP/LPDZOP600H60 S	469060	600	3.82	1