LPDZC...H60N Oblúk rebríka vertikálny vonkajší



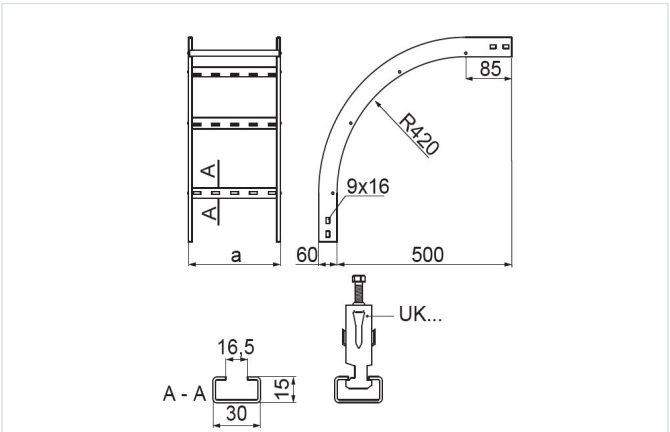

Hrúbka plechu: 2.0 mm
Funkčná odolnosť v požiari: E-90

- Zmena smeru káblovej trasy.

Materiál

- S - oceľ pozinkovaná metódou Sendzimir STN EN 10346:2015

Dostupné povrchové úpravy:

- F - žiarovo zinkovaná oceľ STN EN ISO 1461:2023
- E - nerezová oceľ
- L - lakovanie v štandardnej farbe RAL

Doplňujúce informácie

- Na montáž použite 4 spojky LDPH60 alebo LDC/LDOCH60 a 16 sád skrutiek SGKM8x14 alebo SGM8x14

Verzie

Symbol	Katalógové číslo	Šírka a (mm)	Hmotnosť 1 ks (kg)	Množstvo (ks)
LPDZC100H60N S	469110	100	2.40	1
LPDZC200H60N S	469120	200	2.76	1
LPDZC300H60N S	469130	300	3.16	1
LPDZC400H60N S	469140	400	3.52	1
LPDZC500H60N S	469150	500	3.92	1
LPDZC600H60N S	469160	600	4.32	1