LPDWP/LPDWOP... H60 Vnútorný vertikálny oblúk 90°



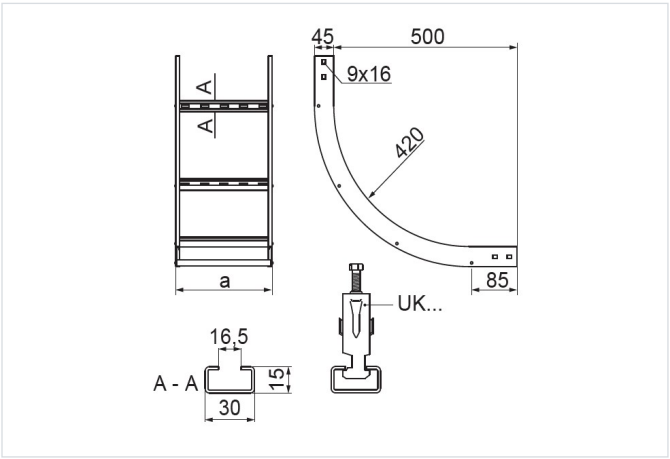

Hrúbka plechu: 1.5 mm
Funkčná odolnosť v požiari: E-90

- Zmena smeru káblovej trasy.

Materiál

- S - oceľ pozinkovaná metódou Sendzimir STN EN 10346:2015

Dostupné povrchové úpravy:

- F - žiarovo zinkovaná oceľ STN EN ISO 1461:2023
- E - nerezová oceľ
- L - lakovanie v štandardnej farbe RAL

Doplňujúce informácie

- Na montáž použite 4 spojky LDPH60 alebo LDC/LDOCH60 a 16 sád skrutiek SGKM8x14 alebo SGM8x14

Verzie

Symbol	Katalógové číslo	Šírka a (mm)	Hmotnosť 1 ks (kg)	Množstvo (ks)
LPDWP/LPDWOP100H60 S	469210	100	1.90	1
LPDWP/LPDWOP200H60 S	469220	200	2.26	1
LPDWP/LPDWOP300H60 S	469230	300	2.66	1
LPDWP/LPDWOP400H60 S	469240	400	3.02	1
LPDWP/LPDWOP500H60 S	469250	500	3.42	1
LPDWP/LPDWOP600H60 S	469260	600	3.82	1