LPDWC...H60N Oblúk rebríka vertikálny vnútorný



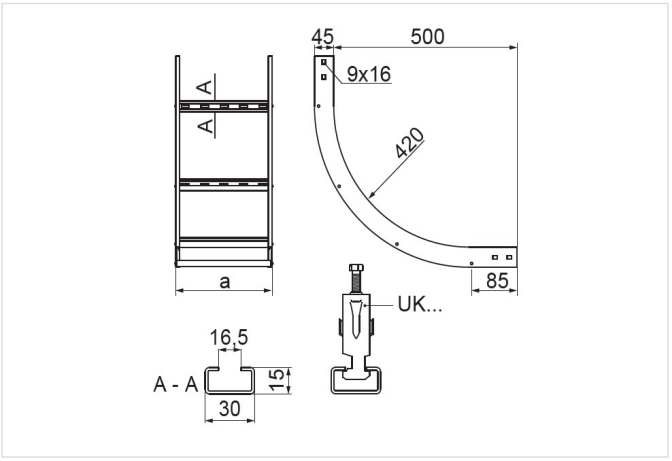

Hrúbka plechu: 2.0 mm
Funkčná odolnosť v požiari: E-90

- Zmena smeru káblovej trasy.

Materiál

- S - oceľ pozinkovaná metódou Sendzimir STN EN 10346:2015

Dostupné povrchové úpravy:

- F - žiarovo zinkovaná oceľ STN EN ISO 1461:2023
- E - nerezová oceľ
- L - lakovanie v štandardnej farbe RAL

Doplňujúce informácie

- Na montáž použite 4 spojky LDPH60 alebo LDC/LDOCH60 a 16 sád skrutiek SGKM8x14 alebo SGM8x14

Verzie

Symbol	Šírka a (mm)	Hmotnosť 1 ks (kg)	Katalógové číslo	Množstvo (ks)
LPDWC100H60N S	100	2.40	469310	1
LPDWC200H60N S	200	2.76	469320	1
LPDWC300H60N S	300	3.16	469330	1
LPDWC400H60N S	400	3.52	469340	1
LPDWC500H60N S	500	3.92	469350	1
LPDWC600H60N S	600	4.32	469360	1