LPDP...H45N Kĺbový oblúk rebríka



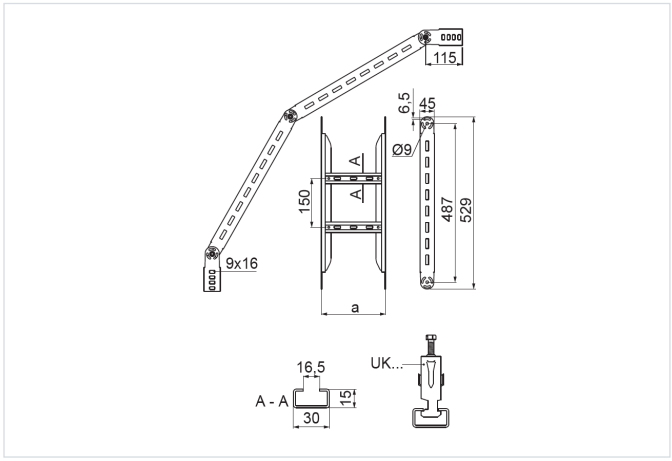

Hrúbka plechu: 1.5 mm
Funkčná odolnosť v požiari: E-90

- Odklon v trase káblov.

Materiál

- S - oceľ pozinkovaná metódou Sendzimir STN EN 10346:2015

Dostupné povrchové úpravy:

- F - žiarovo zinkovaná oceľ STN EN ISO 1461:2023
- E - nerezová oceľ
- L - lakovanie v štandardnej farbe RAL

Doplňujúce informácie

- Na montáž použite 8 sád skrutiek SGKM8x14 alebo SGM8x14

Verzie

Symbol	Katalógové číslo	Šírka a (mm)	Hmotnosť 1 ks (kg)	Množstvo (ks)
LPDP100H45N S	447610	100	3.48	2
LPDP200H45N S	447620	200	3.86	2
LPDP300H45N S	447630	300	4.25	2
LPDP400H45N S	447640	400	4.83	2
LPDP500H45N S	447650	500	5	2
LPDP600H45N S	447660	600	5.40	2