LPDP...H60N Kĺbový oblúk rebríka



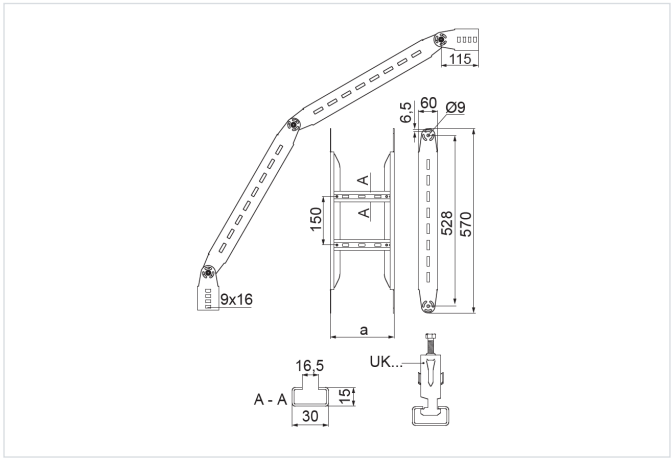

Hrúbka plechu: 1.5 mm
Funkčná odolnosť v požiari: E-90

- Zmena smeru káblovej trasy.

Materiál

- S - oceľ pozinkovaná metódou Sendzimir STN EN 10346:2015

Dostupné povrchové úpravy:

- F - žiarovo zinkovaná oceľ STN EN ISO 1461:2023
- E - nerezová oceľ
- L - lakovanie v štandardnej farbe RAL

Doplňujúce informácie

- Na montáž použite 8 sád skrutiek SGKM8x14 alebo SGM8x14

Verzie

Symbol	Katalógové číslo	Šírka a (mm)	Hmotnosť 1 ks (kg)	Množstvo (ks)
LPDP100H60N S	467610	100	4.60	2
LPDP200H60N S	467620	200	4.97	2
LPDP300H60N S	467630	300	5.36	2
LPDP400H60N S	467640	400	5.93	2
LPDP500H60N S	467650	500	6.11	2
LPDP600H60N S	467660	600	6.51	2