LPDLP...H45 Kĺbový oblúk rebríka



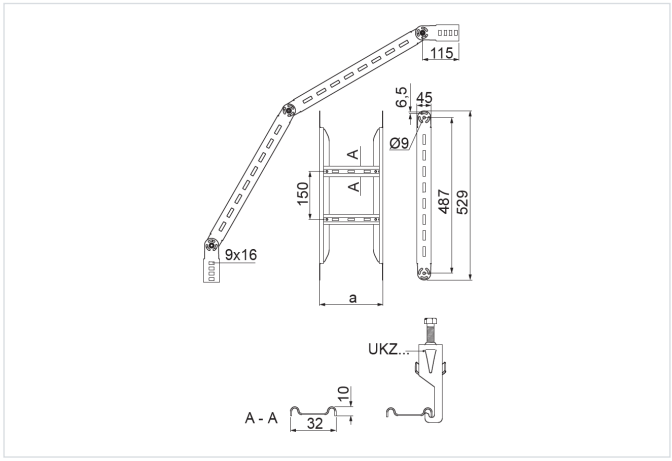

Hrúbka plechu: 1.5 mm

- Zmena smeru vedenia káblovej trasy.

Materiál

- S – oceľ pozinkovaná metódou Sendzimir STN EN 10346:2015

Na objednávku:

- F - oceľ žiarovo zinkovaná ponorom STN EN ISO 1461:2023
- E - nerezová oceľ
- L - lakovanie v štandardnej palete RAL

Doplňujúce informácie

- Na montáž použite 8 sád skrutiek SGKM8x14 alebo SGM8x14
- Priečky prispôsobené na montáž káblových úchytiek UKZ/UKZO... a UKZP...
- Väčšia verzia oblúka pre káble s väčším polomerom ohybu

Verzie

Symbol	Katalógové číslo	Šírka a (mm)	Hmotnosť 1 ks (kg)	Množstvo (ks)
LPDLP100H45 S	447612	100	2.56	2
LPDLP200H45 S	447622	200	2.80	2
LPDLP300H45 S	447632	300	3.04	2
LPDLP400H45 S	447642	400	3.28	2
LPDLP500H45 S	447652	500	3.53	2
LPDLP600H45 S	447662	600	3.77	2