LPDLP...H60 Kĺbový oblúk rebríka



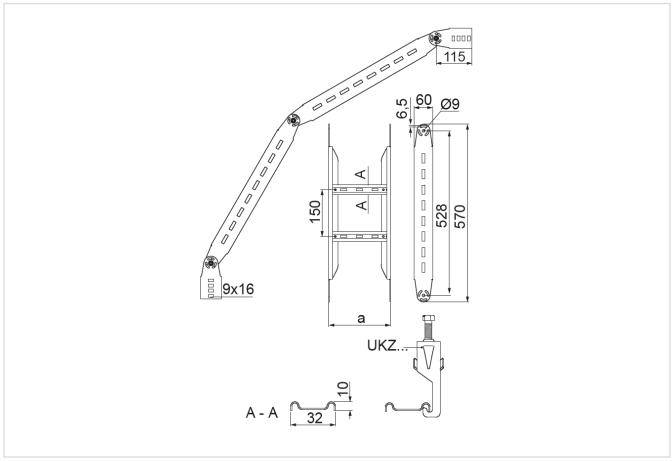

Hrúbka plechu: 1.5 mm

- Zmena smeru vedenia káblovej trasy.

Materiál

- S – oceľ pozinkovaná metódou Sendzimir STN EN 10346:2015

Na objednávku:

- F - oceľ žiarovo zinkovaná ponorom STN EN ISO 1461:2023
- E - nerezová oceľ
- L - lakovanie v štandardnej palete RAL

Doplňujúce informácie

- Na montáž použite 8 sád skrutiek SGKM8x14 alebo SGM8x14
- Priečky prispôsobené na montáž káblových úchytiek UKZ/UKZO... a UKZP...
- Väčšia verzia oblúka pre káble s väčším polomerom ohybu

Verzie

Symbol	Katalógové číslo	Šírka a (mm)	Hmotnosť 1 ks (kg)	Množstvo (ks)
LPDLP100H60 S	467612	100	1.96	2
LPDLP200H60 S	467622	200	3.19	2
LPDLP300H60 S	467632	300	3.44	2
LPDLP400H60 S	467642	400	3.68	2
LPDLP500H60 S	467652	500	3.92	2
LPDLP600H60 S	467662	600	4.16	2