LPDLC...H60 Kĺbový oblúk rebríka



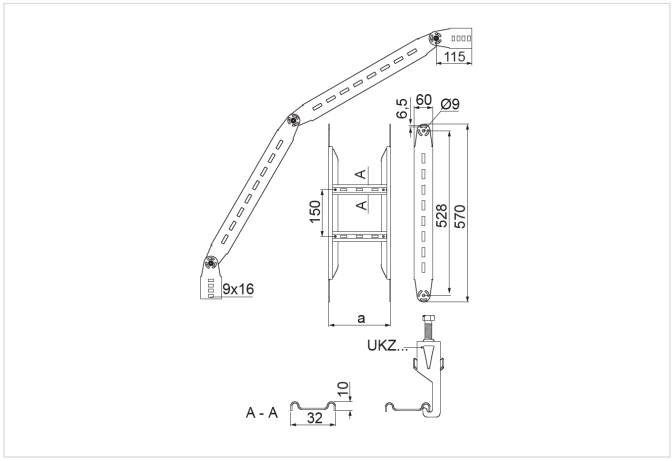

Hrúbka plechu: 2.0 mm

- Zmena smeru vedenia káblovej trasy.

Materiál

- S – oceľ pozinkovaná metódou Sendzimir STN EN 10346:2015

Na objednávku:

- F - oceľ žiarovo zinkovaná ponorom STN EN ISO 1461:2023
- E - nerezová oceľ
- L - lakovanie v štandardnej palete RAL

Doplňujúce informácie

- Na montáž použite 8 sád skrutiek SGKM8x14 alebo SGM8x14
- Priečky prispôsobené na montáž káblových úchytiek UKZ/UKZO... a UKZP...
- Väčšia verzia oblúka pre káble s väčším polomerom ohybu

Verzie

Symbol	Katalógové číslo	Šírka a (mm)	Hmotnosť 1 ks (kg)	Množstvo (ks)
LPDLC100H60 S	467712	100	3.78	2
LPDLC200H60 S	467722	200	4.10	2
LPDLC300H60 S	467732	300	4.34	2
LPDLC400H60 S	467742	400	4.58	2
LPDLC500H60 S	467752	500	4.82	2
LPDLC600H60 S	467762	600	5.07	2