LPDC...H45N Kĺbový oblúk rebríka



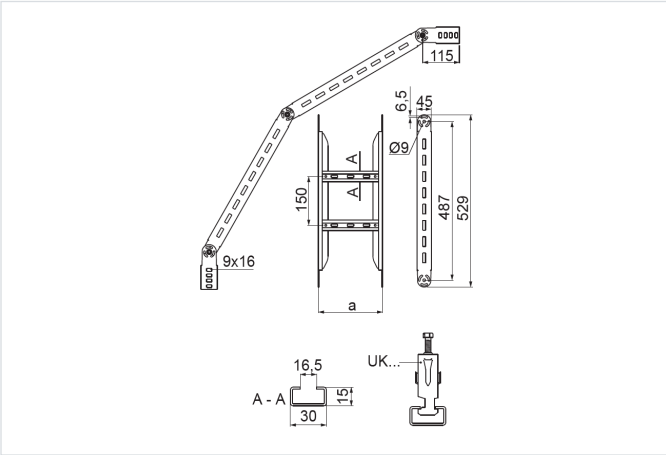

Hrúbka plechu: 2.0 mm

- Odklon v trase káblov.

Materiál

- Oceľ, pásovo zinkovaná metódou Sendzimir podľa STN EN 10346:2015 (SG)

Dostupné povrchové úpravy:

- F – oceľ, žiarovo zinkovaná podľa STN EN ISO 1461:2011 (HDG)
- E2 - nerezová oceľ, trieda 1.4301 (AISI304)
- L - práškové lakovanie v celej škále farieb (PC)

Doplňujúce informácie

- Na montáž použite 8 sád skrutiek SGKM8x14 alebo SGM8x14

Verzie

Symbol	Katalógové číslo	Šírka a (mm)	Hmotnosť 1 ks (kg)	Množstvo (ks)
LPDC100H45N S	447710	100	4.45	2
LPDC200H45N S	447720	200	4.94	2
LPDC300H45N S	447730	300	5.47	2
LPDC400H45N S	447740	400	6.23	2