LPDC...H60N Kĺbový oblúk rebríka



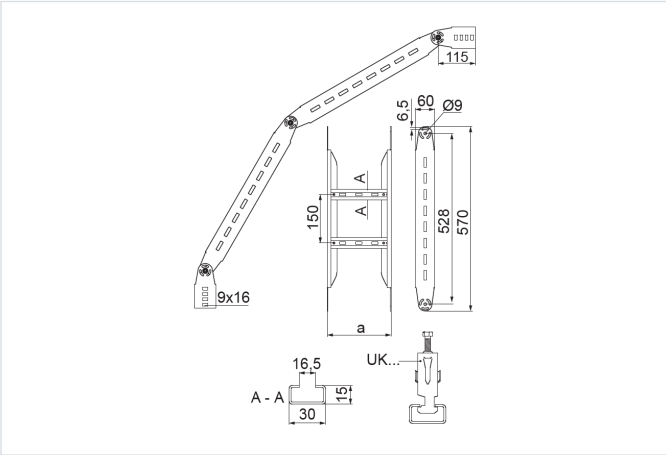

Hrúbka plechu: 2.0 mm
Funkčná odolnosť v požiari: E-90

- Zmena smeru káblovej trasy.

Materiál

- S - oceľ pozinkovaná metódou Sendzimir STN EN 10346:2015

Dostupné povrchové úpravy:

- F - žiarovo zinkovaná oceľ STN EN ISO 1461:2023
- E - nerezová oceľ
- L - lakovanie v štandardnej farbe RAL

Doplňujúce informácie

- Na montáž použite 8 sád skrutiek SGKM8x14 alebo SGM8x14

Verzie

Symbol	Katalógové číslo	Šírka a (mm)	Hmotnosť 1 ks (kg)	Množstvo (ks)
LPDC100H60N S	467710	100	5.70	2
LPDC200H60N S	467720	200	6.20	2
LPDC300H60N S	467730	300	6.74	2
LPDC400H60N S	467740	400	7.50	2
LPDC500H60N S	467750	500	7.75	2
LPDC600H60N S	467760	600	8.27	2