LL...H60 Kĺbový oblúk

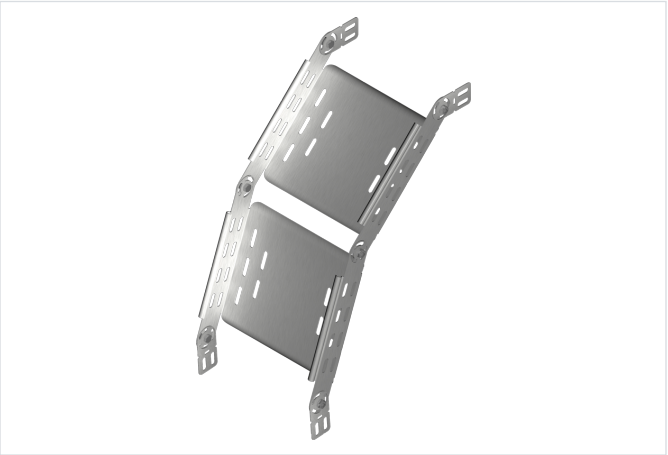

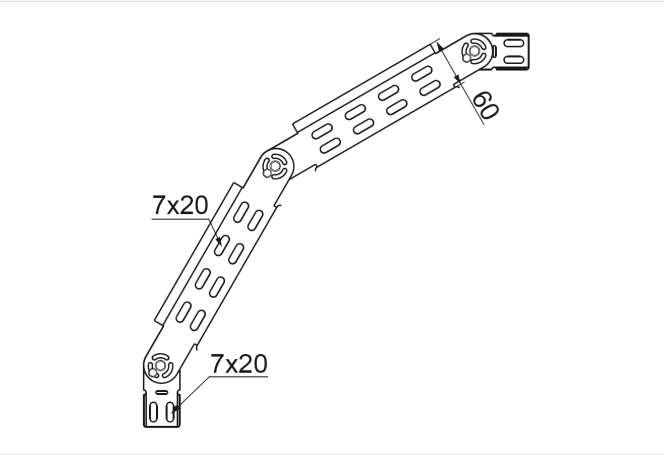

Funkčná odolnosť v požiari: E-90

- Obchádzky pri vedení káblovej trasy.

Materiál

- S - oceľ pozinkovaná metódou Sendzimir STN EN 10346:2015

Dostupné povrchové úpravy:

- F - žiarovo zinkovaná oceľ STN EN ISO 1461:2023
- E - nerezová oceľ
- L - lakovanie v štandardnej farbe RAL

Doplňujúce informácie

- Montáž skrutkami SGKM6x12 alebo SGM6x12

Verzie

Symbol	Hrúbka plechu	Šírka a (mm)	Hmotnosť 1 ks (kg)	Katalógové číslo	Množstvo (ks)
HRÚBKA PLECHU: 1.0 MM					
LLJ50H60 S	1.0 mm	50	0.80	168324	1
LLJ100H60 S	1.0 mm	100	0.98	167410	1
LLJ150H60 S	1.0 mm	150	1.16	167415	1
LLJ200H60 S	1.0 mm	200	1.32	167420	1
LLJ300H60 S	1.0 mm	300	1.64	167430	1
HRÚBKA PLECHU: 1.5 MM					
LLP400H60 S	1.5 mm	400	3	164040	1
LLP500H60 S	1.5 mm	500	3.50	164050	1
LLP600H60 S	1.5 mm	600	3.98	164060	1