LLFJ...H60 Kĺbový oblúk KLIK

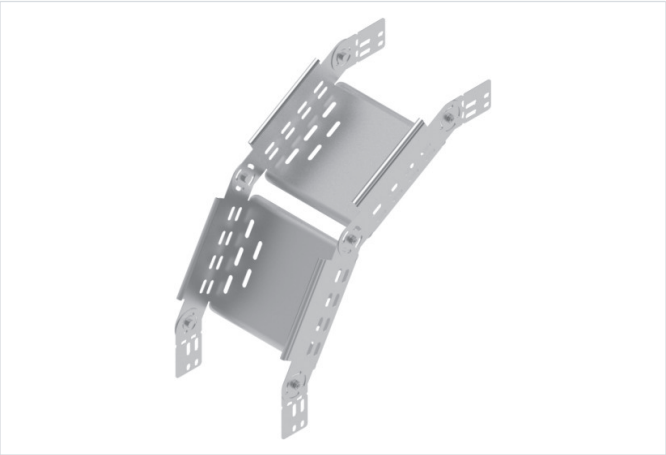

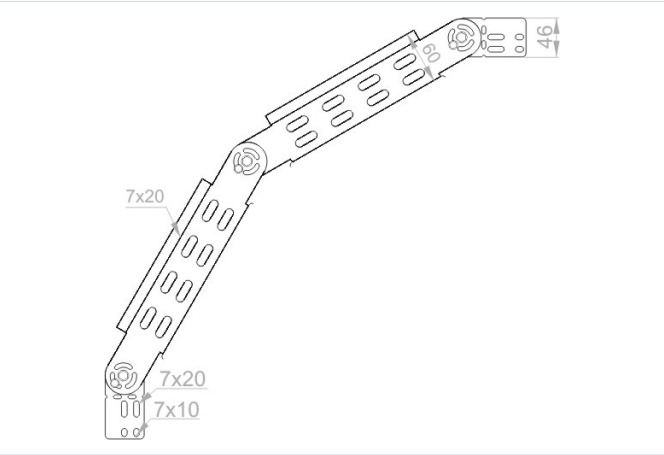

Hrúbka plechu: 1.0 mm
Nový výrobok: áno
Funkčná odolnosť v požiari: E-90

- Zmena smeru káblovej trasy typu CLICK.

Materiál

- S - oceľ pozinkovaná metódou Sendzimir STN EN 10346:2015

Dostupné povrchové úpravy:

- L - lakovanie v štandardnej farbe RAL

Doplňujúce informácie

- Na montáž použite sady skrutiek SGKM6x12 alebo SGM6x12
- Nastaviteľné vertikálne
- Koleno sa dodáva kompletne zmontované spolu s: 2 nastaviteľné vertikálne kolená
- Prvky – 4 diely 2-dielnej uhlovej spojky, 6 sád skrutiek

Verzie

Symbol	Šírka a (mm)	Katalógové číslo	Hmotnosť 1 ks (kg)	Množstvo (ks)
LLFJ100H60 S	100	166212	0.60	1
LLFJ150H60 S	150	166312	0.72	1
LLFJ200H60 S	200	166412	0.84	1
LLFJ300H60 S	300	166512	1.09	1
LLFJ400H60 S	400	166540	1.35	1